Paguro®

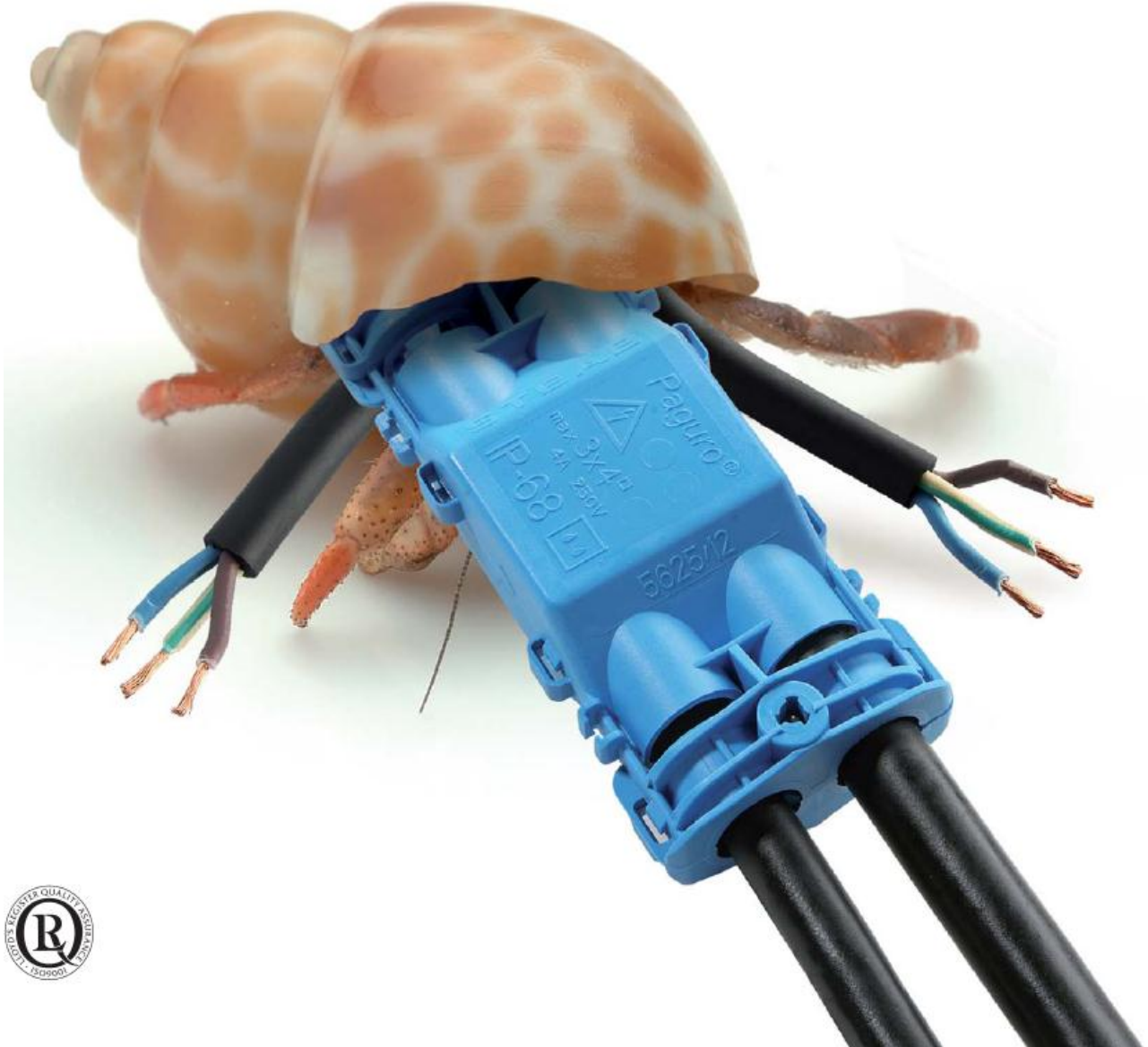

La caja de conexión IP68 más pequeña disponible en el mercado.

Paguro® es una importante innovación en las cajas de conexión IP68.

Un riguroso desarrollo durante las fases de diseño y desarrollo de moldes han llevado a un excelente producto :

Fácil de usar

De tamaño reducido

Máxima fiabilidad en la apertura y cierre para un cambio de conexión

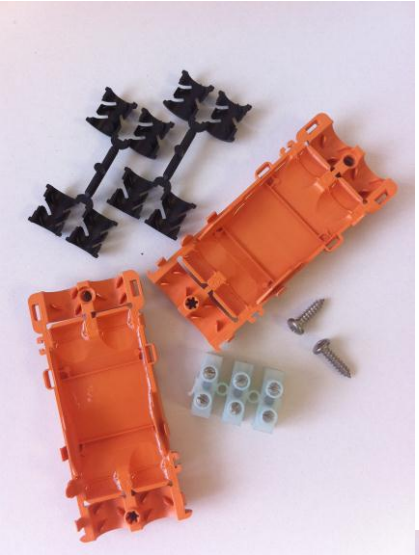

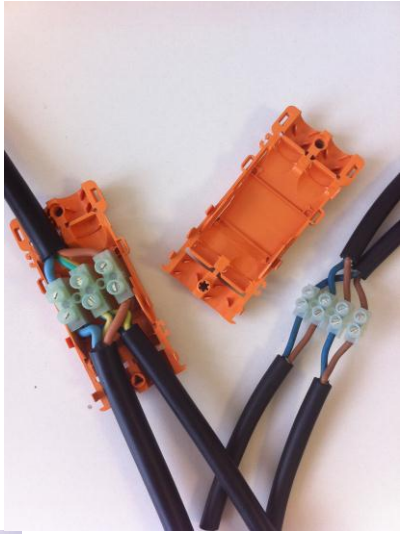

El uso innovador de un gel de silicona como aislante permite a *Paguro*® asegurar una elevada capacidad de aislamiento que permanece invariable incluso después de varias intervenciones en la caja.

Ejemplo de montaje Paguro®

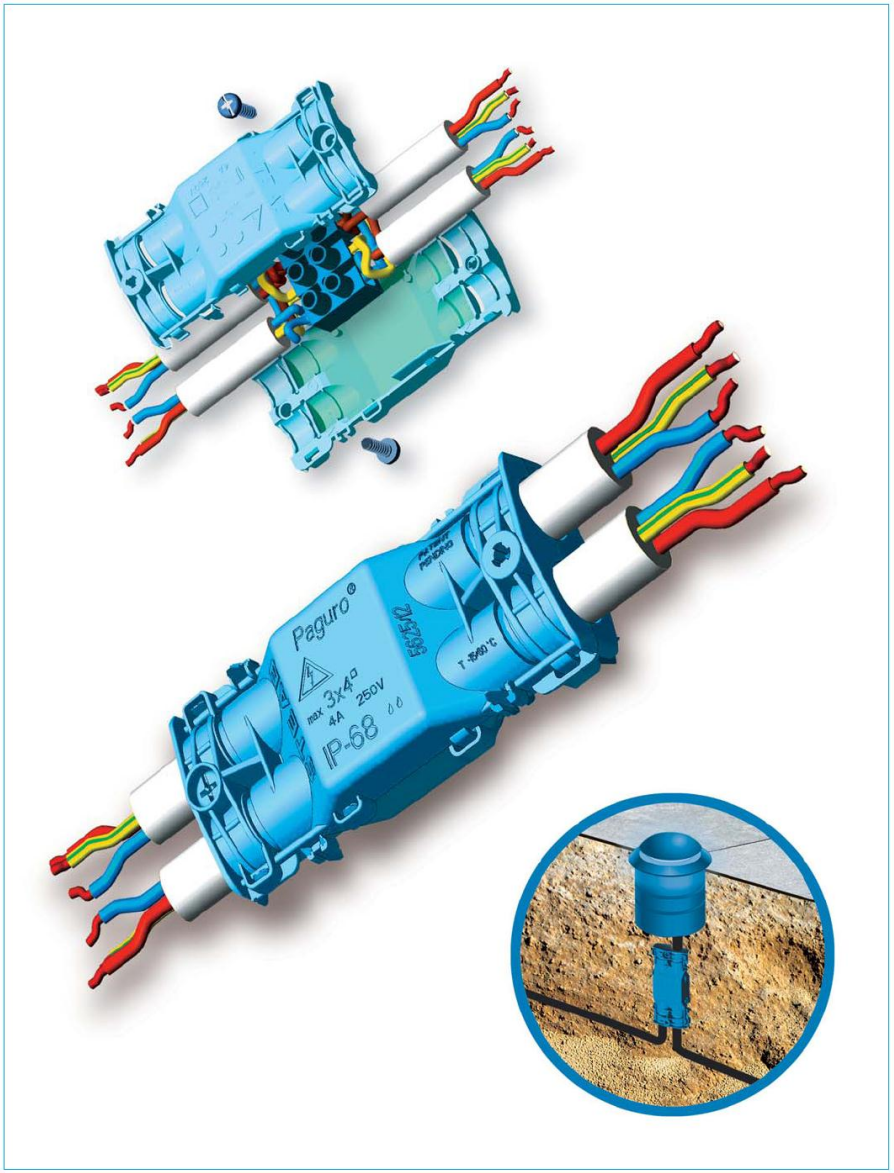

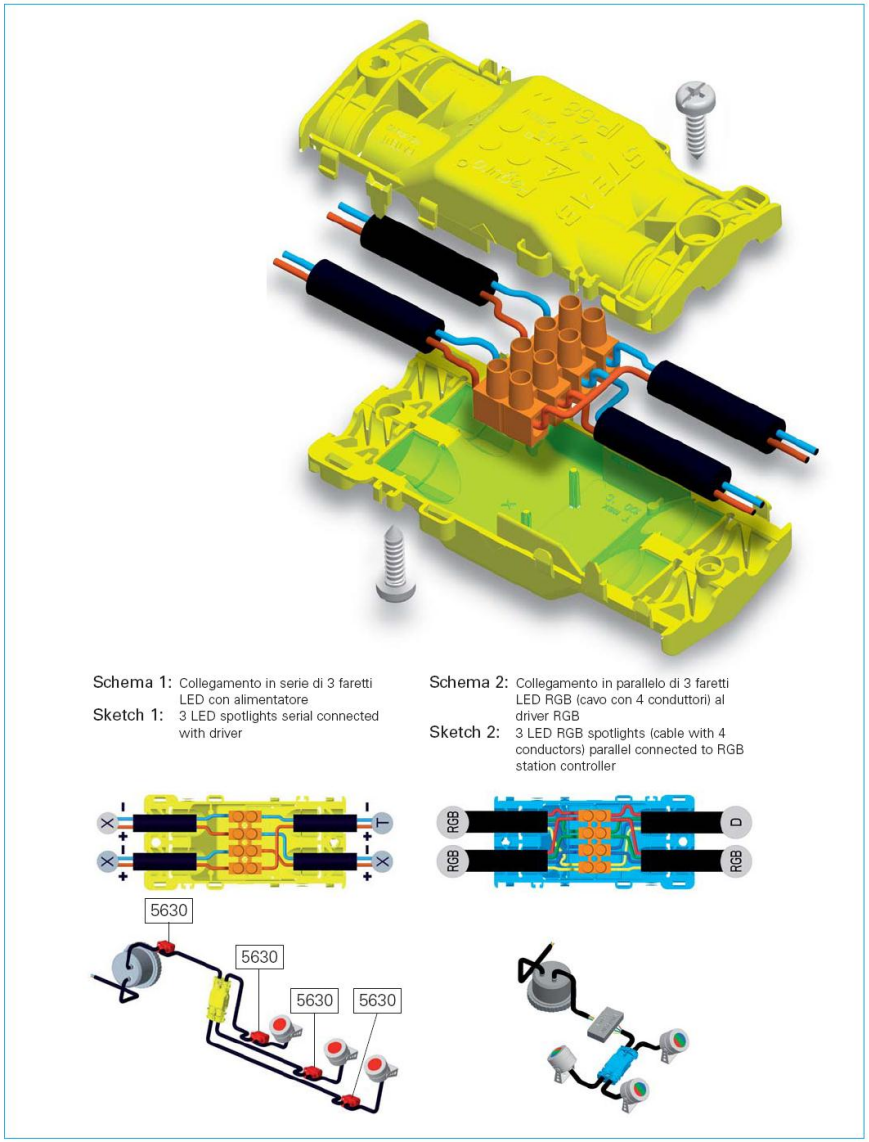

Seguridad

Durante la fase de diseño de este producto, STEAB ha utilizado el know-how que le ha permitido destacar en el mercado durante años. Para este caso específico , STEAB ha cooperado con las empresas más cualificadas en la investigación y desarrollo de un gel aislante que tuviera las siguientes características:

- Excelente sellado y protección al agua
- Buena resistencia a los agentes químicos
- Excelente adhesión a cualquier soporte o material usado para la caja
- Extrema deformidad y adaptabilidad
- Elevada memoria elástica
- Amplia banda de temperatura de ejercicio: de -50 a +150ºC.
- Elevado grado de aislamiento o rigidez dieléctrica: min 1,0kV
- Auto-reparación en caso de extracción o rotura
- Larga vida (más de 10 años) si se trabaja de acuerdo con las temperaturas mencionadas y en ausencia de contaminantes o ácidos

Características técnicas

- Aislamiento IP68 a una profundidad de 1,3m
- Conexión de protección, evita la entrada de humedad por capilaridad
- En proceso de certificación CE, de acuerdo con los principales requisitos bajo la norma EN50393
- Realizada en Nylon PA66-RV

Fácil conexión

- Una regleta de conexión común nos proporciona la conexión por cable
- Los cables se bloquean mediante los tornillos de acero inoxidable de la caja. La regleta de conexión y los tornillos se suministran con la caja
- La caja se cierra con 8 clips a presión, que pueden abrirse con un destornillador. En caso de cambios en el interior, la caja se puede abrir y cerrar, permaneciendo inalteradas sus características de aislamiento.

Versatilidad

- Provisto de diferentes accesorios para la conexión a los aparatos. Cable manguera de cuatro diámetros entre 6,5 y 12mm para seleccionar.

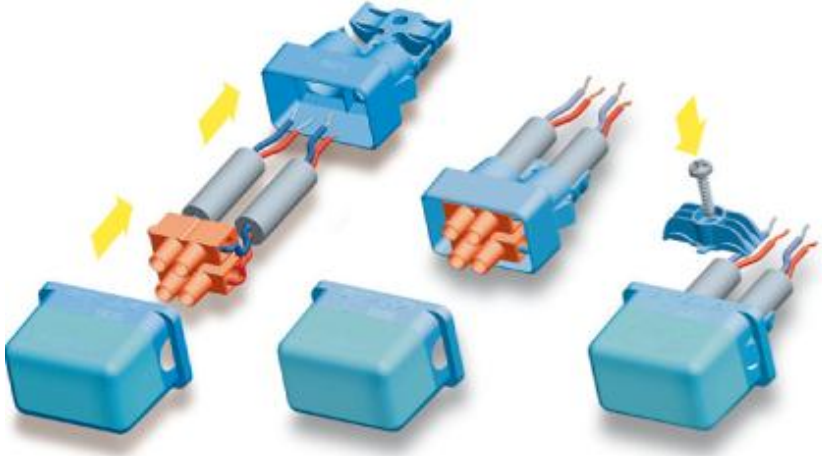

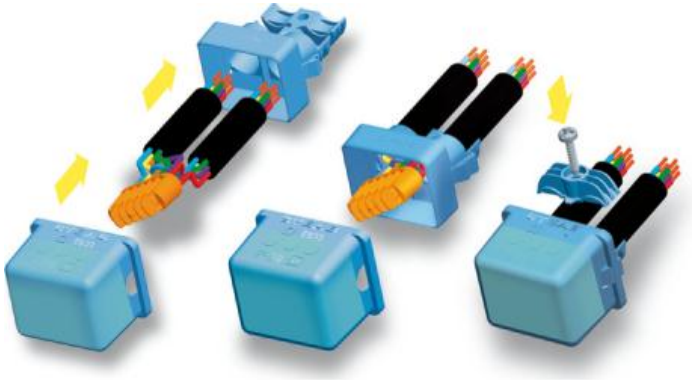

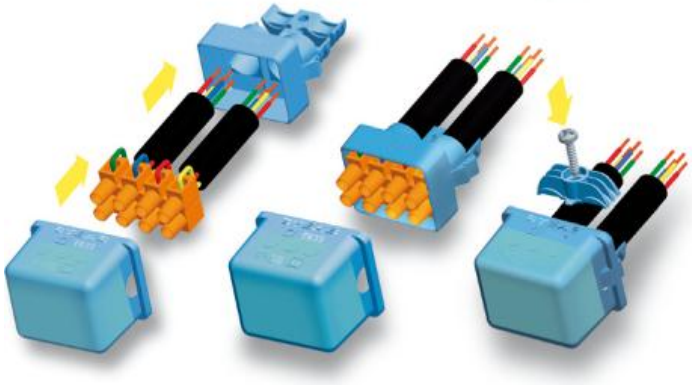

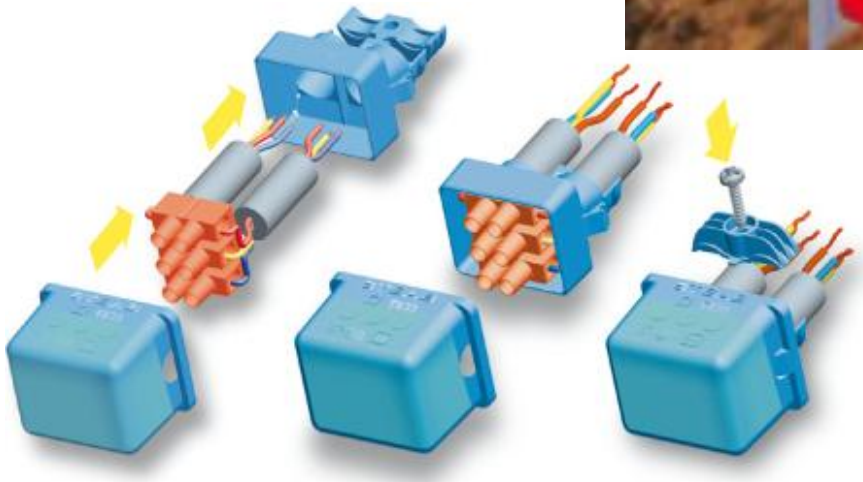

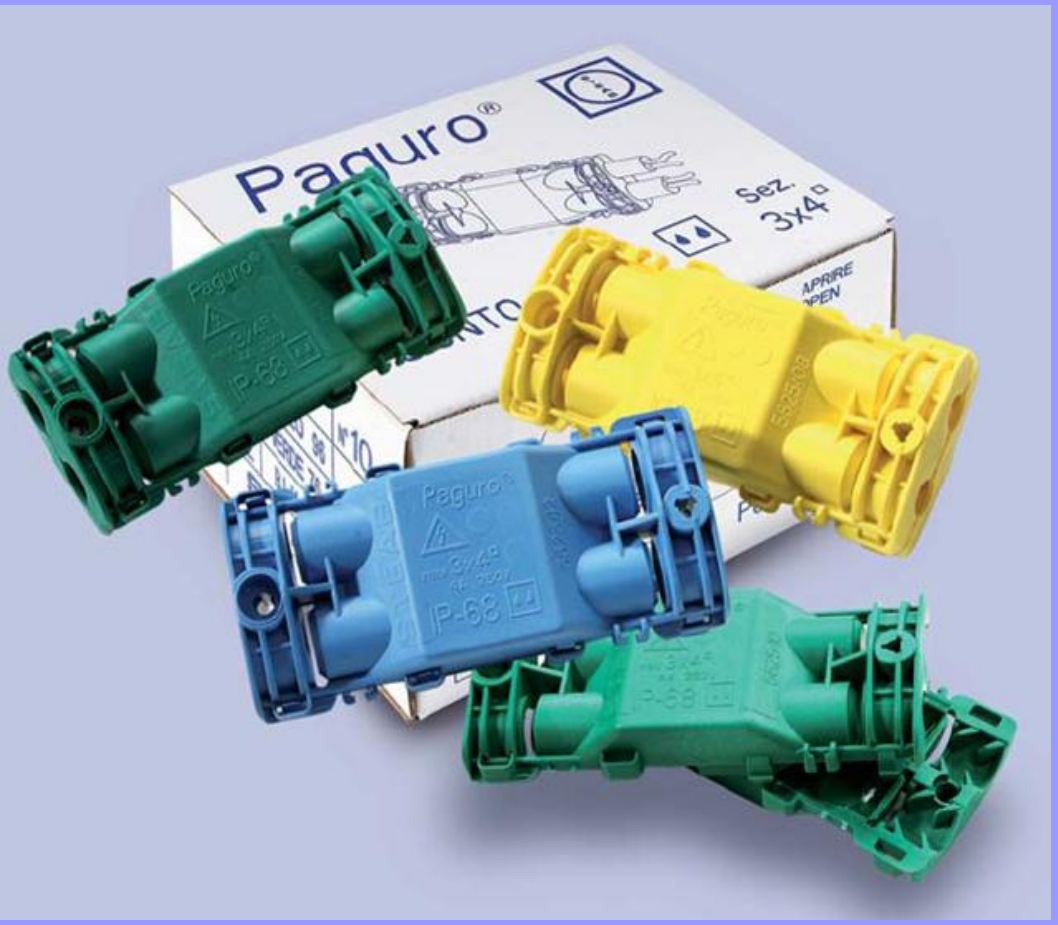

Embalaje

En una sencilla bolsa de plástico : las 2 partes de la caja con el gel aislante “listo para usar”, la regleta de conexión, 2 tornillos de acero inox. para bloquear los cables, manual de instrucciones de montaje.

Se suministra en cajas de 10 bolsas.

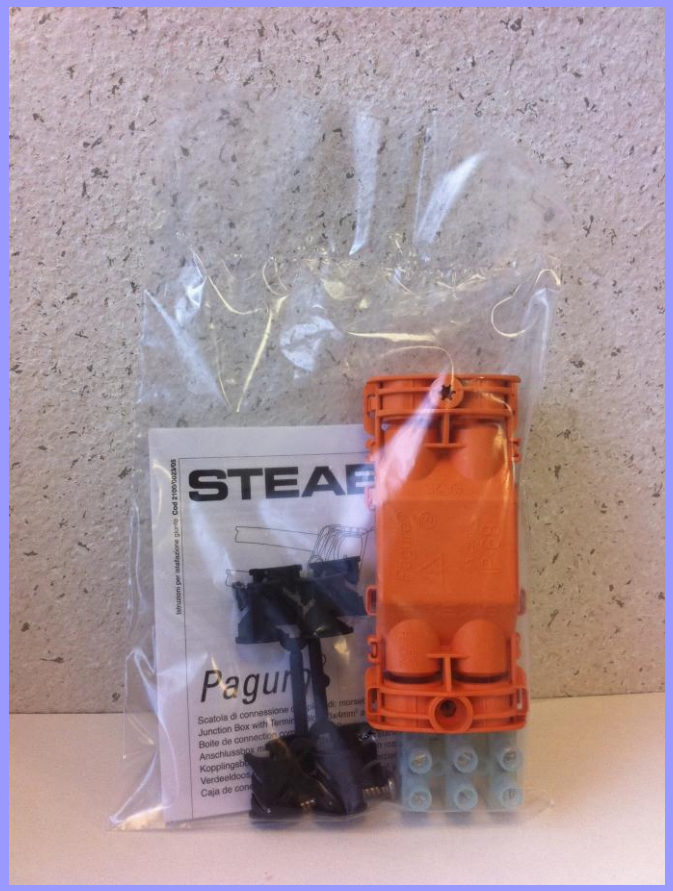

Intertek

Certificate

Intertek for European Product Safety

Reference No. 1015053

Junction box

Type designation	5625/12, 5630, 5633
Certificate holder	**STEAB S.P.A.** **Via Ugo Corsi, 15** **IT-50141 Firenze (FI)** **ITALY**
The product complies with the standard(s)	EN 60998-2-1:2004
Date of expiry	2 June 2015
EU Directive information	*The product satisfies the provisions for CE marking according to the Low Voltage Directive 2006/95/EC.*

Additional information in Appendix.

Certification Body Intertek Semko AB, Product Certification *Place* Kista - Stockholm

Signed Pär Iggström *Date* 2 June 2010

This certificate is issued in accordance with the terms and conditions set out in the Appendix.

STE

Intertek

Intertek

Appendix

Reference No. 1015053

Technical data

Type designation	5625/12
Rated Voltage (V)	250 VAC
IP-class	68 (1,3 m)
Number of Terminals	3
Rated Connecting Cap	2,5 mm²
Product information	-15/+60°C. For 2-4 cables of Ø9,5-12 mm.

Type designation	5630; 5633
Rated Voltage (V)	250 VAC
IP-class	68 (1,3 m)
Number of Terminals	2; 3
Rated Connecting Cap	1,5 mm²
Product information	-15/+60°C. 5630: For 2 cables of Ø6-8 mm. 5633: For 2 cables of Ø8-10 mm.

This certificate, which includes production control, is considered to constitute sufficient support for an EC Declaration of Conformity and CE marking of the product according to the Low Voltage Directive 2006/95/EC.

Manufacturing site(s) STEAB S.P.A.
Via G Marconi, 1/3
P.I.P. Scopeti
IT-50068 RUFINA (FI)
ITALY

Certification Body Intertek Semko AB, Product Certification *Place* Kista - Stockholm

Signed Pär Iggström *Date* 2 June 2010

This Certificate is for the exclusive use of Intertek's Client and is provided pursuant to the Certification agreement between Intertek and its Client. Intertek's responsibility and liability are limited to the terms and conditions of the agreement. Intertek assumes no liability to any party, other than to the Client in accordance with the agreement, for any loss, expense or damage occasioned by the use of this certificate. Only the Client is authorized to permit copying or distribution of this certificate and then only in its entirety. Use of Intertek's Certification mark is restricted to the conditions laid out in the agreement. Any further use of the Intertek name for the sale or advertisement of the tested material, product or service must first be approved in writing by Intertek. Initial Factory Assessments and Follow up Services are for the purpose of assuring appropriate usage of the Certification mark in accordance with the agreement, they are not for the purposes of production quality control and do not relieve the Client of their obligations in this respect.

STE

Istruzioni per installazione giunto Cod 2/999/00000

STEAB

ISTRUZIONI DI MONTAGGIO
INSTRUCTION DE MONTAGE
INSTALLATION INSTRUCTIONS
INSTRUCCIONES DE MONTAJE
MONTAGEANWEISUNGEN
INSTALLATIE INSTRUCTIES
INSTALLATIONSBESTÄMMELSER

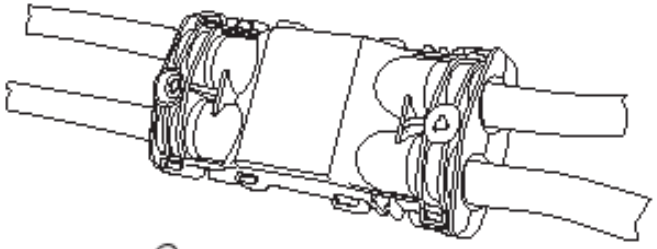

Paguro®

Scatola di connessione completa di: morsettiera 3x4 mm²; N° 2 viti in acciaio
Junction Box with Terminal Block 3x4mm² and 2 stainless steel screws included
Boîte de connection complete avec Domino 3x4mm² et 2 vis en acier
Anschlussbox mit Klemmleiste 3x4mm² und 2 Stahlschrauben
Kopplingsbox med anslutningsplint 3x4mm² och rostfria skruvar
Verdeeldoos met aansluitklem 3x4mm², en voorzien van 2 roestvrijstalen schroeven
Caja de conexion compuesta de: regleta 3x4mm² y 2 tornillos de acero

IP68

1,3 mt di profondità
1,3 mt depth
1,3 mt de profondeur
1,3 meter tiefe
1,3 m dyp
1,3 meter diepte
1,3 m de profundidad

1 Kv CE

COD		sez. mm²
5625/08 Giallo – Yellow – Jaune Gelb – Gul – Geel – Amarillo	6,5÷8	3x4
5625/10 Verde – Green – Vert Grün – Grön – Groen – Verde	7,5÷10	3x4
5625/12 Blu – Blue – Bleu Blau – Blå – Blauw – Azul	9,5÷12	3x4

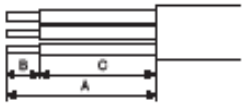

A = 38÷40 mm
B = 8÷10 mm
C = 30÷32 mm

Sguainature cavi.
Wire Stripping.
Dégainage et denudage du cable.
Kabel aus der Schutzhülse befreien.
Avisolering av ledningsänder.
Strip de kabel.
Quitar un trozo de manguera y pelar las puntas del cable.

Caratteristiche (I)

Senza scadenza
Sicuro e atossico
Pronto all'uso
Riconnettibile

L'azienda declina ogni responsabilità per incidenti e/o danni causati dal non corretto ed appropriato uso del prodotto.

Characteristics (GB)

No Limit Life
Safe and not toxic
Ready for use
Reenterable

The Company declines any possible liabilities for direct or indirect accidents and/or damages produced by wrong and inappropriate use.

Caractèristiques (F)

Pas de échéance
Fiable et atoxique
Prêt a' l'usage
Reconnectable

La Société n'est pas responsable pour tout accident et/ou dommage direct ou indirect provoqué par une utilisation incorrecte et impropre du produit.

Eigenschaften (D)

Keine Verfallzeit
Sicher und ungiftig
Einsatzbereit
Wiederanschlüsse

Die Firma lehnt die Verantwortung für direkte oder indirekte Unfälle oder Schäden ab, die durch eine unkorrekte Benutzung des Produkts verursacht werden.

Produkta Fakta (S)

Ingen begränsning av livslängd
Säker och giftfri
Klar att använda
Återkopplingsbar

Företaget avsäger sig all ansvar för direkt eller indirekt skada som uppkommit av felaktig och olämplig användning.

Karakteristieken (NL)

Onbeperkte levensduur
Veilig en niet giftig
Klaar voor gebruik
Demonteerbaar en opnieuw monteerbaar

De leverancier neemt geen enkele verantwoording voor ongelukken of schades ontstaan door verkeerd gebruik en of een verkeerde aansluiting.

Caracteristicas (E)

Sin vencimiento
Seguro y atoxico
Pronto al uso
Reconectable

La Sociedad declina cualquier eventual responsabilidad por los incidentes y/o danos directos o indirectos causados del uso no apropiado y correcto del producto.

STEAB S.p.A.
Via U.Corsi, 15 - 50141 Firenze -Italy
Tel.055 416 999
Fax 055 416 999
E-mail: info@steab.it
www.steab.it - www.steab-spa.com

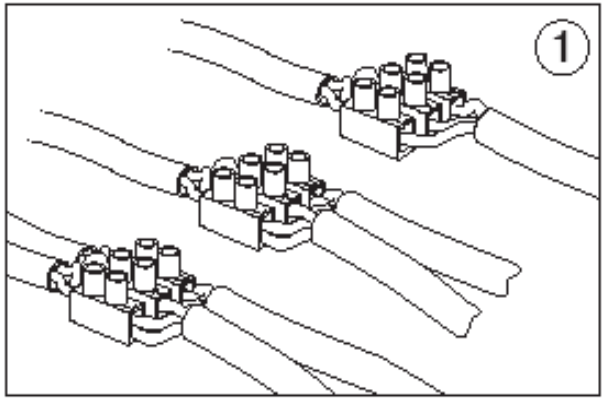

Inserire i conduttori nella morsettiera.

Fit the conductors in the terminal block.

Inserer les conducteurs dans le domino.

Die Leiter in die Klammer einschalten.

Anslut ledarna i skruvplint.

Stop de aders in de kroonstrip.

Introducir las puntas del cable en la regleta.

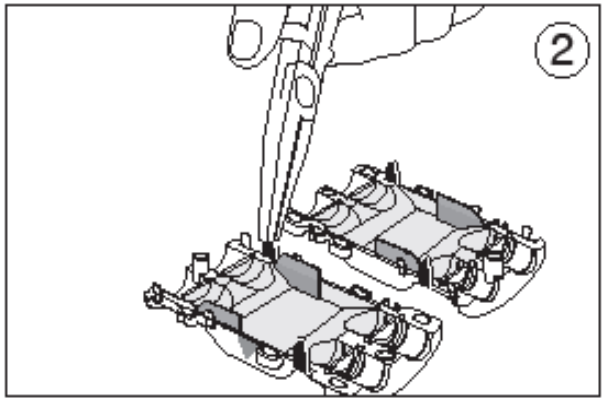

Rompere perni distanziatori.

Break the pivots/spacers.

Casser les pivots entretoise.

Bolzen sprengen.

Bryt markerade distanser.

Verwijder de 2 nokken.

Romper los pivotes del separador.

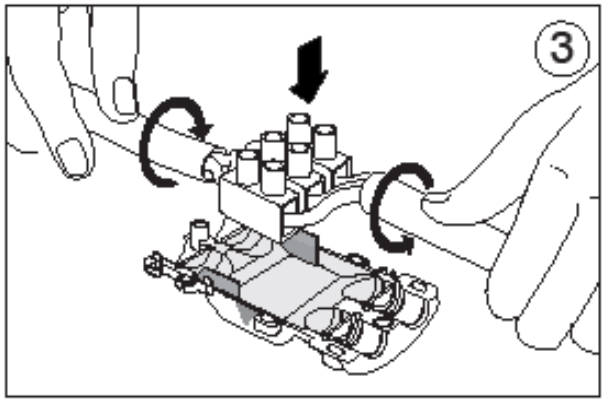

Presentare la morsettiera nella base.

Place the terminal block on the base.

Placer le domino sur la base.

Klammer auf die Basis stellen.

Placera skruvplint i bottendel.

Plaats de kroonstrip op de onderkant van de doos.

Colocar la regleta en la base.

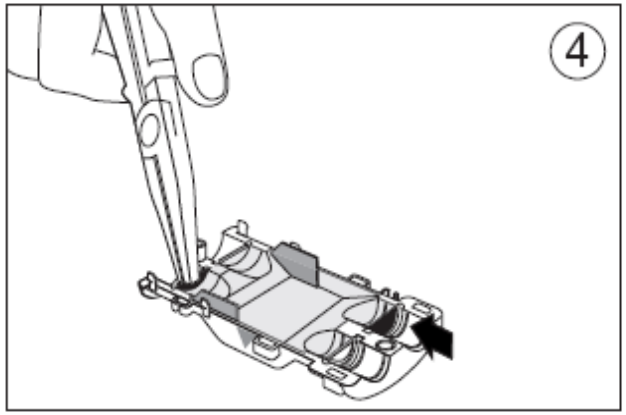

Rompere le membrane in corrispondenza dei cavi.

Break the pre-cracked membranes according to cables entry.

Casser les membranes de protection en correspondance du passage des cables.

Schwingblätter bei den Kabeln brechen.

Avlägsna tätningsmembran.

Breek de voorgeprepareende wanden uit, naargelang de grote van de gebruikte kabel.

Romper las membranas de protección de correspondientes al paso de los cables.

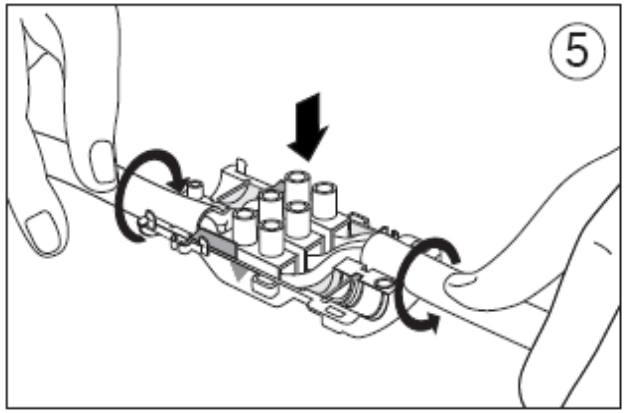

Inserire la morsettiera.

Fit the terminal block.

Inserer le domino.

Klammer einschalten.

Montera Skruvplint.

Sluit de kroonstrip aan.

Encajar la regleta.

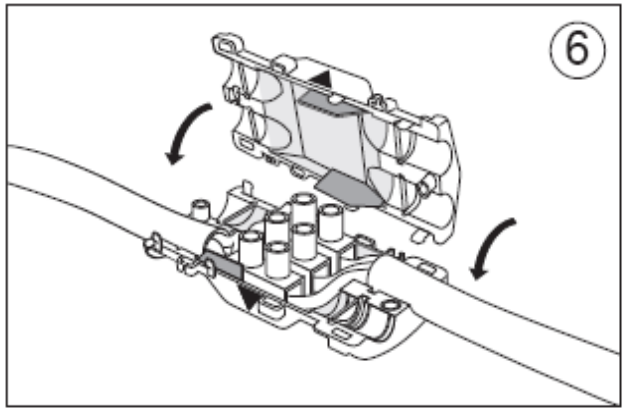

Appoggiare il coperchio lato △ sopra la base lato▽

Lean the top side △ over the base side▽

Appuyer le couvercle coté△ sur la base coté▽

Deckel △ auf die Basis ▽ lehnen.

Placera toppdel△ på bottendel▽

Plaats de boven △ en onderkant▽ van de doos op elkaar.

Apoyar el lado superior△ sobre el lado bajo▽

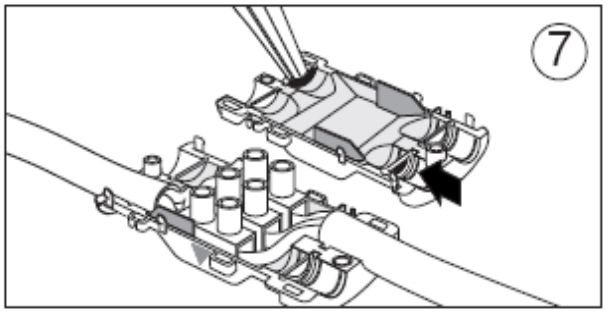

Rompere le membrane in corrispondenza dei cavi.

Break the pre-cracked membranes according to cables entry.

Casser les membranes de protection en correspondance du passage des cables.

Schwingblätter bei den Kabeln sprengen.

Avlägsna tätningsmembran.

Breek de voorgeprepareerde wanden uit, naargelang de grote van de gebruikte kabel.

Romper las membranas de protección de correspondientes al paso de los cables.

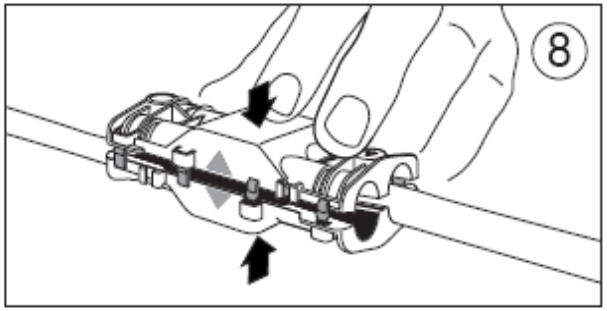

Chiudere la scatola facendo pressione.

Close the box pressing the snap-lock devices.

Fermer la boite à pression.

Schachtel beim drücken zumachen.

Stäng box, 8 st. snäpplås enheter.

Druk de doos dicht.

Cerrar la caja haciendo presión.

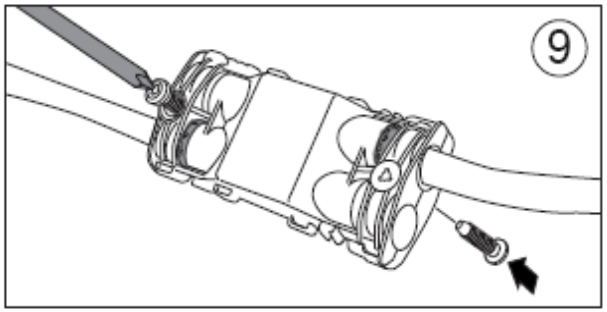

Bloccare la scatola con le viti.

Lock the box tightening the screws.

Bloquer la boite par les vis.

Schachtel festschrauben.

Lås box, montera 2 st. skruv.

Sluit de doos af dmv de schroeven.

Bloquear la caja con los tornillos.

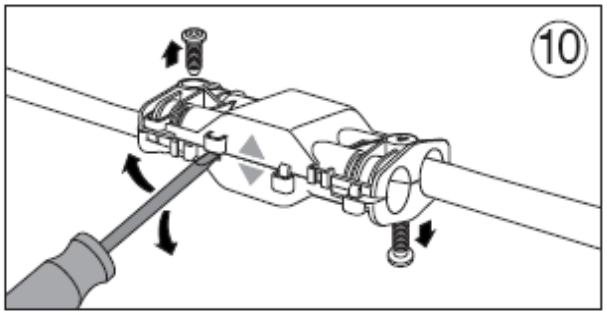

Per riaprire la scatola svitare le viti e fare leva con un cacciavite sugli agganci.

To re-open the box unscrew the screws and unfasten the hooks by screwdriver.

Pour reouvrir la boite devisser les vis et decrocher les crochets par un tournevis.

Um die Schächtel zu öffnen, abschrauben und durch Schraubenzieher auf Kupplungen stützen.

För att återöppna box, demontera skruvar. Snäpplåsen öppnas med skruvmejsel.

Heropen de doos door de schroeven open te draaien en dmv een schroevendraaier de sluitpunten los te klikken.

Para reabrir la caja, quitar los tornillos y desencajar la tapa con un destornillador.

Istruzioni per installazione giunto Cod 2100/0022/09

STEAB

ISTRUZIONI DI MONTAGGIO
INSTRUCTION DE MONTAGE
INSTALLATION INSTRUCTIONS
INSTRUCCIONES DE MONTAJE
INSTALLATIE INSTRUCTIES
INSTALLATIONSBESTAMMELSER

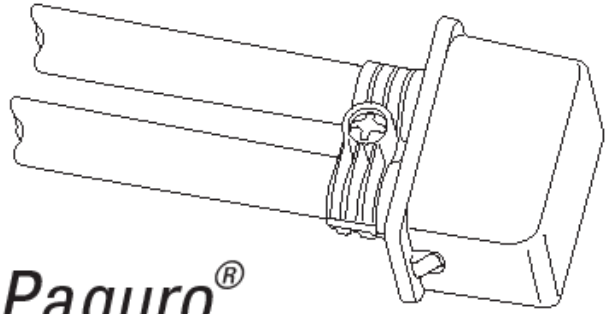

Paguro®

IP68

1,3 mt di profondità
1,3 mt depth
1,3 mt de profondeur
1,3 meter Tiefe
1,3 meter diepte
1,3 m de profundidad

1 Kv

Scatola di connessione completa di: morsettiera 4x1,5 mm² (005625/41530), guidafili (5648/6////06) e N° 1 vite in acciaio
Junction Box with Terminal Block 4x1,5 mm² (005625/41530), cable holder (5648/6////06) and 1 stainless steel screw included
Boite de connection complete avec Domino 4x1,5 mm² (005625/41530), guide pour les cables (5648/6////06) et 1 vis en acier
Anschlussbox mit Klemmleiste 4x1,5 mm² (005625/41530), drahtfuehrung (5648/6////06) und 1 Stahlschrauben
Verdeeldoos met aansluitklem 4x1,5 mm² (005625/41530), kabelbegeleider (5648/6////06), en voorzien van 1 roestvrijstalen schroeven
Caja de conexion compuesta de: regleta 4x1,5 mm² (005625/41530), guia-cables (5648/6////06) y 1 tornillos de acero

COD		sez. mm²	Cavo 4 o 6 conduttori per applicazioni LED 4 or 6 conductors cable for LEDs application
5633/6 Grigio - Grey - Gris	8÷10	4x0,5 6x0,5	

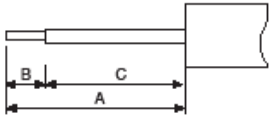

A = 40 mm
B = 10 mm
C = 30 mm

Sguainatura cavi.
Wire Stripping.
Degainage et denudage du cable.
Kabel aus der Schutzhülse befreien.
Strip de kabel.
Quitar un trozo de manguera y pelar las puntas del cable.

Caratteristiche (I)

Senza scadenza
Sicuro e atossico
Pronto all'uso
Riaccessibile

L'azienda declina ogni responsabilità per incidenti e/o danni causati dal non corretto ed appropriato uso del prodotto.

Characteristics (GB)

No Limit Life
Safe and not toxic
Ready for use
Reenterable

The Company declines any possible liabilities for direct or indirect accidents and/or damages produced by wrong and inappropriate use.

Caractéristiques (F)

Pas de échéance
Fiable et atoxique
Pret a' l'usage
Reaccessible

La Société n'est pas responsable pour tout accident et/ou dommage direct ou indirect provoqué par une utilisation incorrecte et impropre du produit.

Eigenschaften (D)

Keine Verfallfrist
Sicher und atoxisch
Einstazbereit
Wiedererreichbar

Die Firma lehnt die Verantwortung fur direkte oder indirekte Unfälle oder Schaden ab, die durch eine unkorrekte Benutzung des Produkts verursacht werden.

Karakteristieken (NL)

Onbeperkte levensduur
Veilig en niet giftig
Klaar voor gebruik
Demonteerbaar en opnieuw monteerbaar

De leverancier neemt geen enkele verantwoording voor ongelukken of schades ontstaan door verkeerd gebruik en of een verkeerde aansluiting.

Caracteristicas (E)

Sin vencimiento
Seguro y atoxico
Pronto al uso
Reaccessible

La Sociedad declina cada eventual responsabilidad por los incidentes y/o danos directos o indirectos causados del uso no apropriado y correcto del producto.

STEAB S.p.A.
Via U.Corsi,15 - 50141 Firenze -Italy
Tel.055 416 989 - Fax 055 416 988
E-mail:info@steab.it
www.steab.it -www.steab-spa.com

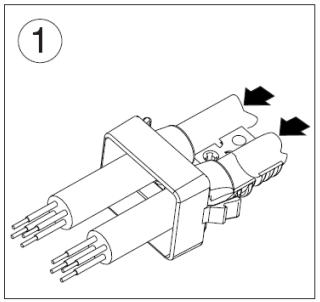

Introdurre i due conduttori all'interno del supporto.

Fit the two wires into the support.

Introduire les cables dans les support.

Kabel in Gehauseunterteil einfuhren.

Stop de kabels in de houder.

Introducir los 2 cables en el interior de la caja.

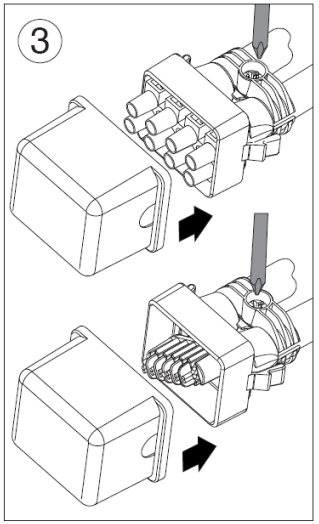

Bloccare il supporto. Bloccare i conduttori alla parete del supporto con il cavallotto, serrando l'apposita vite.
Chiudere la scatola facendo pressione.

Fix the cord-grip's screw for blocking the wires. Stop the box pushing the support into the protection.

Fixer la vis au serre-cable pour bloquer les cables. Fermer la boite en poussant le support dans la protection.

Gehauseoberteil montieren.

Blokker de houder, sluit de kabelklem d.m.v. de schroef, plaats de deksel op de doos en druk hem dicht.

Cerrar la tapa a presion.

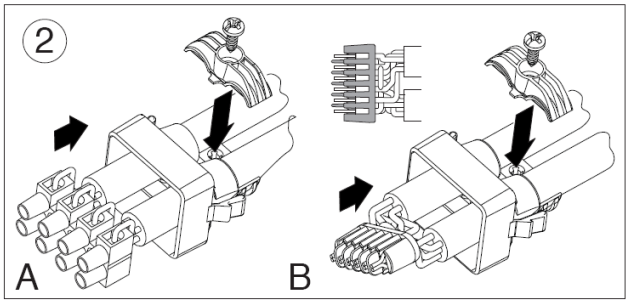

2A
Bloccare i morsetti, staccare il cavallotto e spingere il morsetto alla parete del supporto.

Connect the conductors in the terminal block, detach the cord-grip and push the terminal block into the support.

Connecter les conducteurs au domino, detacher le serre-cable et pousser le domino à l'interieur du support.

Kabel an 3-polige Klemmleiste anschliessen. Klemmleiste in Gehauseunterteil schieben und Zugentlastung festschrauben.

Monteer de aders in de kroonstrip, breng de kabelklem aan en schuif de kroonstrip in de houder.

Colocar la regleta y apretar la pieza cierra-cables a la base del soporte.

2B
Passare i conduttori nel guidafili, collegare i conduttori saldando le estremità degli stessi, staccare il cavallotto e spingere il guidafili alla parete del supporto.

Pass the wires through the cable holder, connect the wires welding the wire's extremities, detach the cord-grip and push the cable holder into the support.

Passer les fils dans la guide des cables, connecter les cables en soudant les extremitès des fils, detacher le serre-cable et pousser la guide des cables à l'interieur du support.

Steck die Kabel in den Drahtfuehrung, Kabel abmanteln un kabelenden zusammen loeten, Drahtfuehrung in Gehauseunterteil schieben und Zugentlastung festschrauben.

Stop de kabels in de kabelbegeleider, strip de kabel en soldeer de twee uiteinde aan elkaar, maak de trekontlasting los en druk de kabelbegeleider in de houder.

Pasar los conductores del cable por el guia-cables y conectar los cables soldando los extremos de los hilos, colocar el guia-cables y apretar la pieza cierra-cables a la base del soporte.

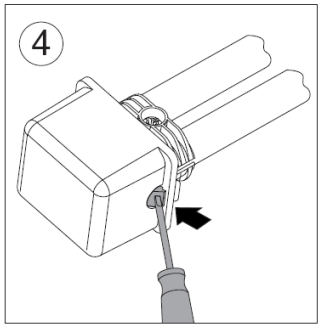

Per togliere il coperchio spingere le linguette verso l'interno con un cacciavite.

Push the device by a screwdriver to re-open the box.

Pousser le cran d'arret par un tourne-vis pour re-ouvrir la boite.

Um das Gehause wieder zu offnen mussen die seitlichen Laschen nach innen gedruckt werden mit einem Schraubenzieher.

Door te drukken met de schroevendraaier in de gleuven van de deksel kan men de doos heropenen.

Para quitar la tapa, introducir el destornillador en el agujero presionando la lengueta.

IP68 Terminator Paguro®

STEAB

Via U. Corsi, 15 - 50141 Firenze - Italy Tel. 055 416 989 Fax 055 416 988 E-mail: info@steab.it www.steab.it - www.steab-spa.com