KOALA COMPONENTS
Iluminación · Lighting · Éclairage

Catalogue MATERIEL ELECTRIQUE

Ligne SUSPENSIONS

Famille SUSPENSIONS E27

Sous famille Suspensions E27 noires et accessoires

Photo	Article	Description	Lot	Prix unitaire
	AR2148002 Serre-câble interne SCPN	Pour câble double isolation rond 2x0.75mm2 Longueur (mm): 25 Largeur (mm): 18 Couleur: Blanc	1 50 1000 3000	0,66 € 0,4108 € 0,1370 € 0,1210 €
 Image dans une autre couleur	AR4700801 Suspension SS27/81GTP/20/C2/73/80cm noir	Sans boîte de connexion. Poids maxi supporté 2,29 kg câble H03VV-F 2x0.75mm2 Longueur (mm): 800 Couleur: Noir Tension In (Vac): 250 Température (°C): 180 Culot: E27 Référence: 021666	1 10 75 300	4,43 € 2,76 € 2,16 € 2,05 €

Copyright © 2024 Koala Components, S.A. Todos los derechos reservados.

KOALA COMPONENTS
Iluminación · Lighting · Éclairage

MATERIEL ELECTRIQUE > SUSPENSIONS > SUSPENSIONS E27

Sous famille Suspensions E27 noires et accessoires

Photo	Article	Description	Lot	Prix unitaire
Image dans une autre couleur	AR4710601	Suspension PNS27A/81GTP/20/73/60 cm noir Avec boîte de connexion Classe II. Poids maxi supporté 2,29 kg câble H03VV-F 2x0.75mm2 Longueur (mm): 600 Couleur: Noir Tension In (Vac): 250 Température (°C): 180 Culot: E27 Référence: 020691	1 10 100 300	4,30 € 2,69 € 2,12 € 2,04 €
Image dans une autre couleur	AR47M0801	Suspension PNM27/81GTP/31/C3/73/80cm noir Avec barrette de connexion. Classe II. Poids maxi supporté 2,29 kg câble H03VV-F 2x0.75mm2 Longueur (mm): 800 Couleur: Noir Tension In (Vac): 250 Température (°C): 180 Culot: E27 Référence: 025152	1 10 75 300	4,54 € 2,84 € 2,22 € 2,15 €

Copyright © 2024 Koala Components, S.A. Todos los derechos reservados.

KOALA COMPONENTS
Iluminación · Lighting · Éclairage

MATERIEL ELECTRIQUE > SUSPENSIONS > SUSPENSIONS E27

Sous famille Suspensions E27 noires et accessoires

Photo	Article	Description	Lot	Prix unitaire
Image dans une autre couleur	AR47S0801 Pendentif PNSS27A/81GTP/32/C3/73/80 cm noir Avec 80cm câble. Longueur (mm): 800 Couleur: Noir Tension In (Vac): 250 Température (°C): 180		1 10 75 300	5,52 € 3,46 € 2,70 € 2,62 €
Image dans une autre couleur	AR4810011 Culot serre-câble E27G TP noir Capuchon pour douilles termoplastiques 3 pièces. utilisation avec serre-câble SCPN (code AR2148) Hauteur (mm): 33 Diamètre (mm): 57 Couleur: Noir Température (°C): 190 Culot: E27 Référence: 018645		1 100 500 1500	0,4409 € 0,2757 € 0,2154 € 0,2090 €

Copyright © 2024 Koala Components, S.A. Todos los derechos reservados.

KOALA COMPONENTS
Iluminación · Lighting · Éclairage

MATERIEL ELECTRIQUE > SUSPENSIONS > SUSPENSIONS E27

Sous famille Suspensions E27 noires et accessoires

Photo	Article	Description	Lot	Prix unitaire
	AR4810201	Cabochon CAL/2 noir pour couvrir douille suspension Capuchon sphérique plastique pour couvrir douilles de suspension Largeur (mm): 40 Hauteur (mm): 40 Diamètre (mm): 60 Couleur: Noir	1 100 1000 3000	0,4302 € 0,2690 € 0,2101 € 0,2041 €
	AR4810301	Cabochon conique CAL/3 noir pour couvrir douille suspension Capuchon sphérique plastique pour couvrir douilles de suspension Largeur (mm): 40 Hauteur (mm): 40 Diamètre (mm): 60 Couleur: Noir	1 100 1000 3000	0,2796 € 0,1748 € 0,1365 € 0,1325 €

Copyright © 2024 Koala Components, S.A. Todos los derechos reservados.

KOALA COMPONENTS
Iluminación · Lighting · Éclairage

MATERIEL ELECTRIQUE > SUSPENSIONS > SUSPENSIONS E27

Sous famille Suspensions E27 noires et accessoires

Photo	Article	Description	Lot	Prix unitaire
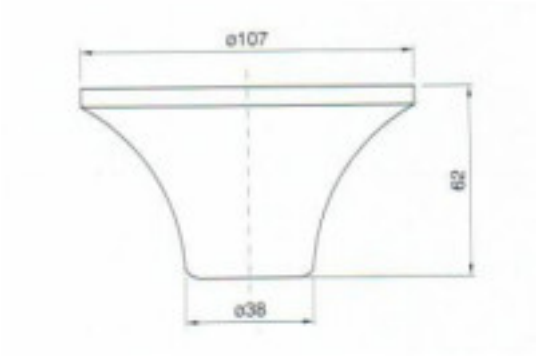	AR4820201 pavillon RO/2 noir	Longueur (mm): 62 Diamètre (mm): 107 Couleur: Noir	1 250	0,1950 € 0,1524 €
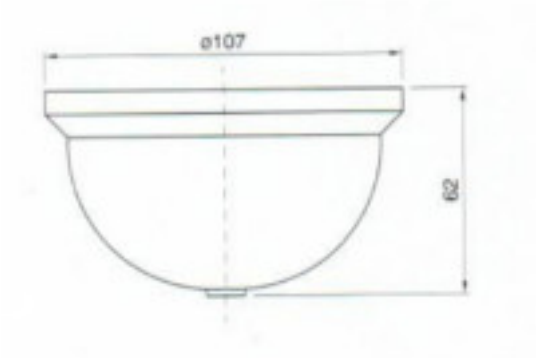	AR4820301 pavillon RO/3 noir	Hauteur (mm): 62 Diamètre (mm): 107 Couleur: Noir	1 350	0,4326 € 0,3380 €

Copyright © 2024 Koala Components, S.A. Todos los derechos reservados.

KOALA COMPONENTS
Iluminación · Lighting · Éclairage

MATERIEL ELECTRIQUE > SUSPENSIONS > SUSPENSIONS E27

Sous famille Suspensions E27 noires et accessoires

Photo	Article	Description	Lot	Prix unitaire
Image dans une autre couleur	AR4822001 pavillon RO/20 noir	Rosace pour suspension, pour application en classe II. Utiliser en combinaison avec une bande de protection de classe II. Hauteur (mm): 72 Diamètre (mm): 68 Couleur: Noir Référence: 027247	1 50 200 600	0,77 € 0,4784 € 0,3735 € 0,3628 €
Image dans une autre couleur	AR4823101 Pavillon RO/31 noir	Avec vis de blocage M7x1 (founie séparément) permet montage Classe II Hauteur (mm): 72 Diamètre (mm): 110 Couleur: Noir Référence: 023109	1 50 250 1000	0,79 € 0,4963 € 0,3877 € 0,3765 €

Copyright © 2024 Koala Components, S.A. Todos los derechos reservados.

KOALA COMPONENTS
Iluminación · Lighting · Éclairage

MATERIEL ELECTRIQUE > SUSPENSIONS > SUSPENSIONS E27

Sous famille Suspensions E27 noires et accessoires

Photo	Article	Description	Lot	Prix unitaire
	AR4825301 Pavillon RO/53 noir	Thermoplastique. Il s'utilise avec un tuyau rond H03VV-F 2x0,75mm. Comprend support de fixation, écrou DAF-1, ouverture de câble BC10M et bande de connexion. Pour les applications de classe II Hauteur (mm): 35,5 Diamètre (mm): 106 Couleur: Noir Référence: 042783	1 50 250 1000	4,06 € 2,54 € 1,99 € 1,93 €
	AR4825302 Pavillon RO/53 blanc	Thermoplastique. Il s'utilise avec un tuyau rond H03VV-F 2x0,75mm. Comprend support de fixation, écrou DAF-1, ouverture de câble BC10M et bande de connexion. Pour les applications de classe II Hauteur (mm): 35,5 Diamètre (mm): 106 Couleur: Blanc Référence: 042784	1 50 250 1000	4,06 € 2,54 € 1,99 € 1,93 €

Copyright © 2024 Koala Components, S.A. Todos los derechos reservados.

KOALA COMPONENTS
Iluminación · Lighting · Éclairage

MATERIEL ELECTRIQUE > SUSPENSIONS > SUSPENSIONS E27

Sous famille Suspensions E27 noires et accessoires

Photo	Article	Description	Lot	Prix unitaire
	AR5823011 Vis plastique M7x1 noir	Vis M7x1 blanc pour serre-câbles BC02, BC10M, BC10F et pavillons de suspensions Longueur (mm): 10 Couleur: Noir Référence: 024035	1 100 1000 5000	0,2151 € 0,1344 € 0,0447 € 0,0396 €

Copyright © 2024 Koala Components, S.A. Todos los derechos reservados.