KOALA COMPONENTS
Iluminación · Lighting · Éclairage

Catalogue ACCESSOIRES METAL

Ligne AUTRES ACCESSOIRES METALLIQUES

Famille FINS DE LUSTRE, BOULES ET RONDELLES

Sous famille Rondelles

Photo	Article	Description	Lot	Prix unitaire
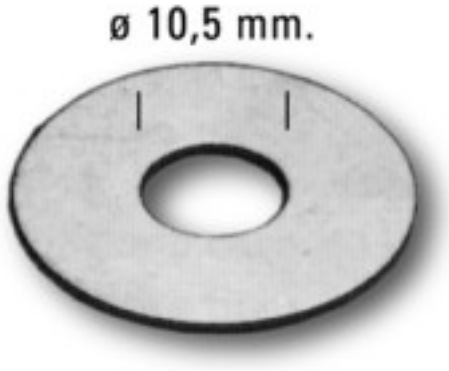	0788980 Rondelle diam.16 mm fer	Rondelle de fer avec trou central pour le passage de 10 mm Diamètre (mm): 16 Trou central (mm): 10,5	1 100 2500 10000	0,0507 € 0,0338 € 0,0290 € 0,0264 €
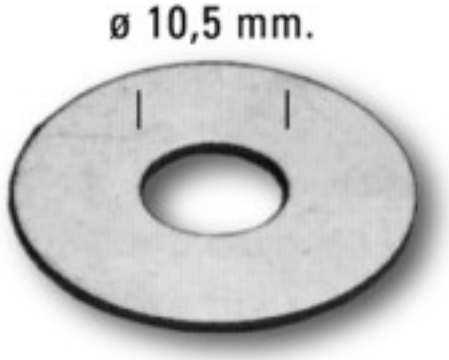	0788975 Rondelle diam.18 mm fer	Rondelle de fer avec trou central pour le passage de 10 mm Diamètre (mm): 18 Trou central (mm): 10,5	1 100 2500 10000	0,0484 € 0,0322 € 0,0277 € 0,0250 €

Copyright © 2024 Koala Components, S.A. Todos los derechos reservados.

KOALA COMPONENTS
Iluminación · Lighting · Éclairage

ACCESSOIRES METAL > AUTRES ACCESSOIRES METALLIQUES > FINS DE LUSTRE, BOULES ET RONDELLES

Sous famille Rondelles

Photo	Article	Description	Lot	Prix unitaire
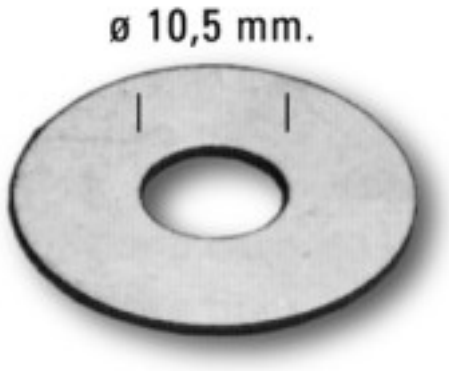	0788970 Rondelle diam.20 mm fer	Rondelle de fer avec trou central pour le passage de 10 mm Diamètre (mm): 20 Trou central (mm): 10,5	1 100 2000 10000	0,0584 € 0,0389 € 0,0334 € 0,0302 €
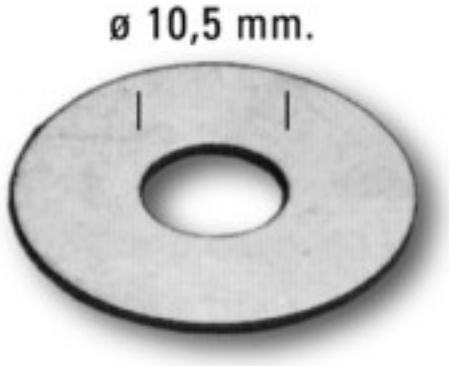	0788950 Rondelle diam.30 mm fer	Rondelle de fer avec trou central pour le passage de 10 mm Diamètre (mm): 30 Trou central (mm): 10,5	1 100 2500 10000	0,1535 € 0,1023 € 0,0878 € 0,0798 €
	A553170 Rondelle M10x1 avec 3 trous diamètre 2,8mm	Diamètre (mm): 22,5	1 10 100 500	4,42 € 2,95 € 0,99 € 0,78 €

Copyright © 2024 Koala Components, S.A. Todos los derechos reservados.

KOALA COMPONENTS
Iluminación · Lighting · Éclairage

ACCESSOIRES METAL > AUTRES ACCESSOIRES METALLIQUES > FINS DE LUSTRE, BOULES ET RONDELLES

Sous famille Rondelles

Photo	Article	Description	Lot	Prix unitaire
	A510010		1	0,94 €
	Bague concave M10x1 laiton		100	0,64 €
			1000	0,2123 €
	Largeur (mm): 4 Diamètre (mm): 15		2000	0,1756 €

Copyright © 2024 Koala Components, S.A. Todos los derechos reservados.