KOALA COMPONENTS
Iluminación · Lighting · Éclairage

Catalogue ACCESSOIRES STEAB

Ligne ACCESSOIRES ISOLATION STEAB

Famille STEAB ECLAIRAGE

Sous famille Accessoires pour abat-jour et plafonniers, pavillons

Voir catalogue complet du fabricant en cette section aquí.

Photo	Article	Description	Lot	Prix unitaire
	16519301 5193//////05 Tendeur Nylon66 neutre	Charge 2kg sans allongement. Maxi 6 kg avec allongement Longueur (mm): 100 Largeur (mm): 16 Diamètre (mm): 1 Couleur: Neutre	1 100 1000 5000	0,2174 € 0,0868 € 0,0497 € 0,0461 €
	16531801 5318/1 //// 15 Adaptateur de base de lampe Nylon66 Blanc	Diamètre 95-108 mm. Hauteur (mm): 60 Diamètre (mm): 95 Couleur: Blanc	1 10 100 500	2,84 € 1,90 € 1,31 € 1,21 €

Copyright © 2024 Koala Components, S.A. Todos los derechos reservados.

KOALA COMPONENTS
Iluminación · Lighting · Éclairage

ACCESSOIRES STEAB > ACCESSOIRES ISOLATION STEAB > STEAB ECLAIRAGE

Sous famille Accessoires pour abat-jour et plafonniers, pavillons

Photo	Article	Description	Lot	Prix unitaire
	16531901 5319/42///16 Bague réductrice Nylon66-RV blanc	Diamètre intérieur 29 mm. adaptateur por abat-jour E27 sur E14 Hauteur (mm): 7 Diamètre (mm): 42 Couleur: Blanc	1 50 500 2500	0,4653 € 0,3103 € 0,2131 € 0,1973 €
	16534801 5348/8 /00 Anneau Polyéthylène Florones sujet Neutre	Diamètre intérieur 12,7 mm Largeur (mm): 16,5 Hauteur (mm): 11 Couleur: Neutre	1 100 1000 5000	0,1869 € 0,0745 € 0,0426 € 0,0394 €

Copyright © 2024 Koala Components, S.A. Todos los derechos reservados.

KOALA COMPONENTS
Iluminación · Lighting · Éclairage

ACCESSOIRES STEAB > ACCESSOIRES ISOLATION STEAB > STEAB ECLAIRAGE

Sous famille Accessoires pour abat-jour et plafonniers, pavillons

Photo	Article	Description	Lot	Prix unitaire
	16539501	5395//////16 Fermeture pour plafond Nylon66-RV blanc Couleur: Noir	1 100 1000 5000	0,3357 € 0,1864 € 0,1067 € 0,0989 €
	16542301	5423//////16 Fixation pour éclairage de plafond Nylon66-RV blanc Couleur: Blanc	1 100 1000 5000	0,3537 € 0,1770 € 0,1012 € 0,0938 €

Copyright © 2024 Koala Components, S.A. Todos los derechos reservados.

KOALA COMPONENTS
Iluminación · Lighting · Éclairage

ACCESSOIRES STEAB > ACCESSOIRES ISOLATION STEAB > STEAB ECLAIRAGE

Sous famille Accessoires pour abat-jour et plafonniers, pavillons

Photo	Article	Description	Lot	Prix unitaire
	16542801	5428//////16 Support fixation pr éclairage de plafond Nylon66-RV blanc Accessoires plastiques pour usage industriel Couleur: Blanc	1 100 1000 5000	0,3088 € 0,1234 € 0,0706 € 0,0652 €
	16544201	5442//////26 Pavillon Nylon66-RV noir Hauteur (mm): 105 Diamètre (mm): 94 Couleur: Noir	1 10 120 600	2,76 € 2,19 € 1,77 € 1,67 €

Copyright © 2024 Koala Components, S.A. Todos los derechos reservados.

KOALA COMPONENTS
Iluminación · Lighting · Éclairage

ACCESSOIRES STEAB > ACCESSOIRES ISOLATION STEAB > STEAB ECLAIRAGE

Sous famille Accessoires pour abat-jour et plafonniers, pavillons

Photo	Article	Description	Lot	Prix unitaire
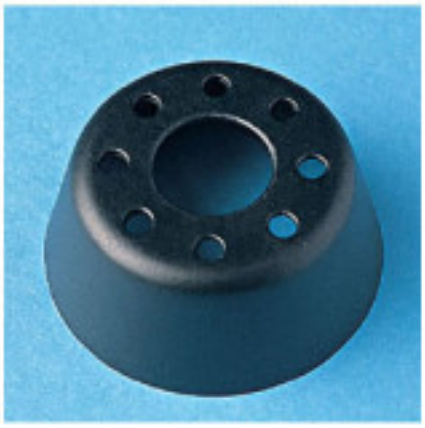	16548001 5480/10///26 Capuchon Nylon66-RV noir	Diamètre intérieur 10,5mm Hauteur (mm): 10,5 Diamètre (mm): 30 Couleur: Noir	1 100 1000 5000	0,3889 € 0,1945 € 0,1112 € 0,1030 €
	16548002 5480/13///26 Capuchon Nylon66-RV noir	Diamètre intérieur 10,5mm Hauteur (mm): 13 Diamètre (mm): 31 Couleur: Noir	1 100 1000 5000	0,4011 € 0,2003 € 0,1147 € 0,1061 €

Copyright © 2024 Koala Components, S.A. Todos los derechos reservados.

KOALA COMPONENTS
Iluminación · Lighting · Éclairage

ACCESSOIRES STEAB > ACCESSOIRES ISOLATION STEAB > STEAB ECLAIRAGE

Sous famille Accessoires pour abat-jour et plafonniers, pavillons

Photo	Article	Description	Lot	Prix unitaire
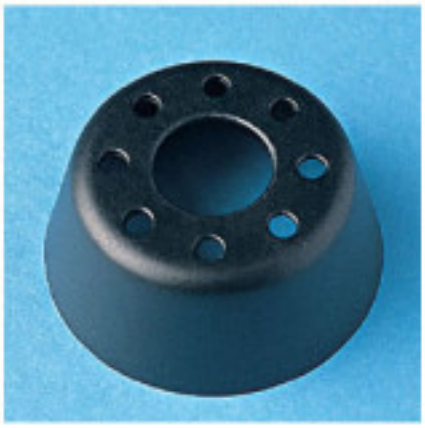	16548003 5480/15/4526 Capuchon Nylon66-RV noir	Diamètre intérieur 10,5mm Hauteur (mm): 15 Diamètre (mm): 45 Couleur: Noir	1 100 1000 5000	0,3663 € 0,2438 € 0,1671 € 0,1548 €
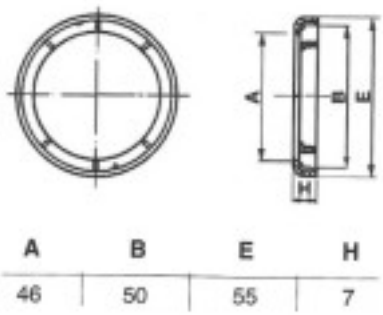 	16548102 5481/50///221 Anneau 50mm Nylon66 RV-AE noir	Couleur: Noir	1 100 1000 5000	0,85 € 0,5657 € 0,3884 € 0,3629 €

Copyright © 2024 Koala Components, S.A. Todos los derechos reservados.

KOALA COMPONENTS
Iluminación · Lighting · Éclairage

ACCESSOIRES STEAB > ACCESSOIRES ISOLATION STEAB > STEAB ECLAIRAGE

Sous famille Accessoires pour abat-jour et plafonniers, pavillons

Photo	Article	Description	Lot	Prix unitaire
	16551202 5512/15///25 Ancrage pour plafonnier Nylon66 noir	Ancrage rapide pour trou 10,3x8,5mm Diamètre (mm): 15 Couleur: Noir	1 100 1000 5000	0,3409 € 0,1365 € 0,0780 € 0,0722 €
	16551204 5512/40///15 Ancrage pour plafonnier Nylon66 blanc	Anclage rapide pour trou 10,3x8,5mm Diamètre (mm): 15 Couleur: Blanc	1 100 1000 5000	0,3604 € 0,1438 € 0,0822 € 0,0762 €

Copyright © 2024 Koala Components, S.A. Todos los derechos reservados.

KOALA COMPONENTS
Iluminación · Lighting · Éclairage

ACCESSOIRES STEAB > ACCESSOIRES ISOLATION STEAB > STEAB ECLAIRAGE

Sous famille Accessoires pour abat-jour et plafonniers, pavillons

Photo	Article	Description	Lot	Prix unitaire
	16551206 5512/70///25	Ancrage pour plafonnier Nylon66 noir Ancrage rapide pour trou 10,3x8,5mm Diamètre (mm): 15 Couleur: Noir	1 100 1000 5000	0,3604 € 0,1438 € 0,0822 € 0,0762 €
	16551301 5513/2062015	Vis Nylon66 blanc Filetage M6x1 longueur 20mm Diamètre (mm): 20 Couleur: Blanc	1 100 1000 5000	0,4186 € 0,1673 € 0,0958 € 0,0887 €

Copyright © 2024 Koala Components, S.A. Todos los derechos reservados.

KOALA COMPONENTS
Iluminación · Lighting · Éclairage

ACCESSOIRES STEAB > ACCESSOIRES ISOLATION STEAB > STEAB ECLAIRAGE

Sous famille Accessoires pour abat-jour et plafonniers, pavillons

Photo	Article	Description	Lot	Prix unitaire
	16551302 5513/2062025 Vis Nylon66 noir	Filetage M6x1 longueur 20mm Diamètre (mm): 20 Couleur: Noir	1 100 1000 5000	0,4186 € 0,1673 € 0,0958 € 0,0887 €
	16551303 5513/6/15/15 Vis Nylon66 blanc	Filetage M6x1 longueur 15mm Diamètre (mm): 15 Couleur: Blanc	1 100 1000 5000	0,3252 € 0,1298 € 0,0744 € 0,0687 €

Copyright © 2024 Koala Components, S.A. Todos los derechos reservados.

KOALA COMPONENTS
Iluminación · Lighting · Éclairage

ACCESSOIRES STEAB > ACCESSOIRES ISOLATION STEAB > STEAB ECLAIRAGE

Sous famille Accessoires pour abat-jour et plafonniers, pavillons

Photo	Article	Description	Lot	Prix unitaire
	16551304 5513/6/15/25 Vis Nylon66 noir	Filetage M6x1 longueur 15mm Diamètre (mm): 15 Couleur: Noir	1 100 1000 5000	0,3252 € 0,1298 € 0,0744 € 0,0687 €
	16551305 5513/6/20/15 Vis Nylon66 blanc	Filetage M6x1 longueur 20mm Diamètre (mm): 15 Couleur: Blanc	1 100 1000 5000	0,3604 € 0,1438 € 0,0822 € 0,0762 €

Copyright © 2024 Koala Components, S.A. Todos los derechos reservados.

KOALA COMPONENTS
Iluminación · Lighting · Éclairage

ACCESSOIRES STEAB > ACCESSOIRES ISOLATION STEAB > STEAB ECLAIRAGE

Sous famille Accessoires pour abat-jour et plafonniers, pavillons

Photo	Article	Description	Lot	Prix unitaire
	16554401	5544//////15 Pression mâle pour abat-jour Nylon66 blanc Pour fixation abat-jour Hauteur (mm): 6,2 Diamètre (mm): 9 Couleur: Blanc	1 100 1000 5000	0,1921 € 0,0638 € 0,0366 € 0,0338 €
	16554402	5544//////25 Pression mâle pour abat-jour Nylon66 noir Pour fixation abat-jour Hauteur (mm): 6,2 Diamètre (mm): 9 Couleur: Noir	1 100 1000 5000	0,1921 € 0,0638 € 0,0366 € 0,0338 €

Copyright © 2024 Koala Components, S.A. Todos los derechos reservados.

KOALA COMPONENTS
Iluminación · Lighting · Éclairage

ACCESSOIRES STEAB > ACCESSOIRES ISOLATION STEAB > STEAB ECLAIRAGE

Sous famille Accessoires pour abat-jour et plafonniers, pavillons

Photo	Article	Description	Lot	Prix unitaire
	16554403	5544/16///15 Base femelle de pression pour abat-jour Nylon66 blanc Pour fixation abat-jour Hauteur (mm): 3,3 Diamètre (mm): 9 Couleur: Blanc	1 100 1000 5000	0,1750 € 0,0581 € 0,0332 € 0,0307 €
	16554404	5544/16///25 Base femelle de pression pour abat-jour Nylon66 noir Pour fixation abat-jour Hauteur (mm): 3,3 Diamètre (mm): 9 Couleur: Noir	1 100 1000 5000	0,1750 € 0,0581 € 0,0332 € 0,0307 €

Copyright © 2024 Koala Components, S.A. Todos los derechos reservados.

KOALA COMPONENTS
Iluminación · Lighting · Éclairage

ACCESSOIRES STEAB > ACCESSOIRES ISOLATION STEAB > STEAB ECLAIRAGE

Sous famille Accessoires pour abat-jour et plafonniers, pavillons

Photo	Article	Description	Lot	Prix unitaire
Image dans une autre couleur	16554406	5544/16//011 Bouchon mâle Polycarbonate transparent Hauteur (mm): 3,3 Diamètre (mm): 9 Couleur: Transparent	1 100 1000 5000	0,1889 € 0,0757 € 0,0432 € 0,0405 €
Image dans une autre couleur	16591801	5918//////16 Attache avec crochet Nylon66-RV blanc Filetage M10x1 Largeur (mm): 17,5 Hauteur (mm): 30 Couleur: Blanc	1 100 1000 5000	0,4610 € 0,1842 € 0,1055 € 0,0976 €

Copyright © 2024 Koala Components, S.A. Todos los derechos reservados.

KOALA COMPONENTS
Iluminación · Lighting · Éclairage

ACCESSOIRES STEAB > ACCESSOIRES ISOLATION STEAB > STEAB ECLAIRAGE

Sous famille Accessoires pour abat-jour et plafonniers, pavillons

Photo	Article	Description	Lot	Prix unitaire
	16591802		1	0,4610 €
	5918//////26	Attache avec crochet Nylon66-RV noir	100	0,1842 €
			1000	0,1055 €
		Filetage M10x1	5000	0,0976 €
		Largeur (mm): 17,5 Hauteur (mm): 30 Couleur: Noir		

Copyright © 2024 Koala Components, S.A. Todos los derechos reservados.