KOALA COMPONENTS
Iluminación · Lighting · Éclairage

Catálogo MATERIAL ELÉCTRICO

Línea Colgantes

Familia Colgantes E27

Subfamilia Colgantes E27 Negro y Accesorios

En esta sección de nuestro catálogo de Material electrico online podrá encontrar nuestra gama de Colgantes E27 Negro y Accesorios a su disposición. Recuerde que puede descargalo en pdf y en excel para mayor comodidad

Imagen	Artículo	Descripción	Lote	Precio/Unidad
	AR2148002 Presa-cable interno SCPN	para cables manguera redonda transparente 2x0.75mm2 Longitud (mm): 25 Ancho (mm): 18 Color: Blanco	1 50 1000 3000	0,66 € 0,4108 € 0,1370 € 0,1210 €

arditi

Copyright © 2024 Koala Components, S.A. Todos los derechos reservados.

KOALA COMPONENTS
Iluminación · Lighting · Éclairage

MATERIAL ELÉCTRICO > Colgantes > Colgantes E27

Subfamilia Colgantes E27 Negro y Accesorios

Imagen	Artículo	Descripción	Lote	Precio/Unidad
Imagen en otro color	AR4700801 Colgante SS27/81GTP/20/C2/73/80 cm negro	Sin caja conexión. peso máximo 2,29 kg.Cable H03VV-F 2x0.75mm2. Longitud (mm): 800 Color: Negro Tensión In (Vac): 250 Temperatura (°C): 180 Casquillo: E27 Referencia: 021666	1 10 75 300	4,43 € 2,76 € 2,16 € 2,05 €
Imagen en otro color	AR4710601 Colgante PNS27A/81GTP/20/73/60 cm negro	Con caja conexión. clase II. peso máximo 2,29 kg.Cable H03VV-F 2x0.75mm2. Longitud (mm): 600 Color: Negro Tensión In (Vac): 250 Temperatura (°C): 180 Casquillo: E27 Referencia: 020691	1 10 100 300	4,30 € 2,69 € 2,12 € 2,04 €

Copyright © 2024 Koala Components, S.A. Todos los derechos reservados.

KOALA COMPONENTS
Iluminación · Lighting · Éclairage

MATERIAL ELÉCTRICO > Colgantes > Colgantes E27

Subfamilia Colgantes E27 Negro y Accesorios

Imagen	Artículo	Descripción	Lote	Precio/Unidad
Imagen en otro color	AR47M0801 Colgante PNM27/81GTP/31/C3/73/80 cm negro	Con regleta conexión. clase II. peso máximo 2,29 kg.Cable H03VV-F 2x0.75mm2. Longitud (mm): 800 Color: Negro Tensión In (Vac): 250 Temperatura (°C): 180 Casquillo: E27 Referencia: 025152	1 10 75 300	4,54 € 2,84 € 2,22 € 2,15 €
Imagen en otro color	AR47S0801 Colgante PNSS27A/81GTP/32/C3/73/80 cm negro	Con caja de conexión. Con 80cm de cable. Longitud (mm): 800 Color: Negro Tensión In (Vac): 250 Temperatura (°C): 180	1 10 75 300	5,52 € 3,46 € 2,70 € 2,62 €

Copyright © 2024 Koala Components, S.A. Todos los derechos reservados.

KOALA COMPONENTS
Iluminación · Lighting · Éclairage

MATERIAL ELÉCTRICO > Colgantes > Colgantes E27

Subfamilia

Colgantes E27 Negro y Accesorios

Imagen	Artículo	Descripción	Lote	Precio/Unidad
Imagen en otro color	AR4810011 Capuchón E27G TP negro	Capuchón para portalámparas termoplástcio de 3piezas. Uso con presacable SCPN (Código AR2148002) Alto (mm): 33 Diámetro (mm): 57 Color: Negro Temperatura (°C): 190 Casquillo: E27 Referencia: 018645	1 100 500 1500	0,4409 € 0,2757 € 0,2154 € 0,2090 €
	AR4810201 Capuchón CAL/2 negro	capucha esferica plástica para tapar portalámparas colgante Ancho (mm): 40 Alto (mm): 40 Diámetro (mm): 60 Color: Negro	1 100 1000 3000	0,4302 € 0,2690 € 0,2101 € 0,2041 €

Copyright © 2024 Koala Components, S.A. Todos los derechos reservados.

KOALA COMPONENTS
Iluminación · Lighting · Éclairage

MATERIAL ELÉCTRICO > Colgantes > Colgantes E27

Subfamilia

Colgantes E27 Negro y Accesorios

Imagen	Artículo	Descripción	Lote	Precio/Unidad
	AR4810301 Capuchón CAL/3 negro	capucha esferica plástica para tapar portalámparas colgante Ancho (mm): 40 Alto (mm): 40 Diámetro (mm): 60 Color: Negro	1 100 1000 3000	0,2796 € 0,1748 € 0,1365 € 0,1325 €
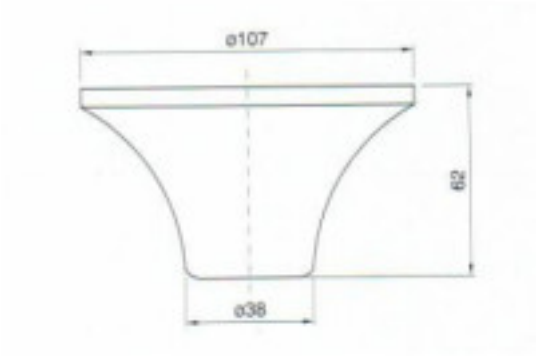	AR4820201 Floron RO/2 negro	Longitud (mm): 62 Diámetro (mm): 107 Color: Negro	1 250	0,1950 € 0,1524 €

Copyright © 2024 Koala Components, S.A. Todos los derechos reservados.

KOALA COMPONENTS
Iluminación · Lighting · Éclairage

MATERIAL ELÉCTRICO > Colgantes > Colgantes E27

Subfamilia Colgantes E27 Negro y Accesorios

Imagen	Artículo	Descripción	Lote	Precio/Unidad
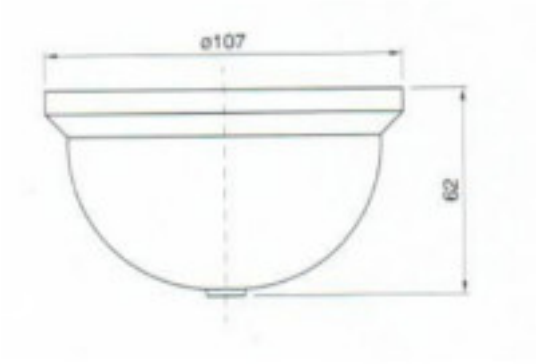	AR4820301 Floron RO/3 negro	Alto (mm): 62 Diámetro (mm): 107 Color: Negro	1 350	0,4326 € 0,3380 €
 Imagen en otro color	AR4822001 Floron RO/20 negro	Florón para suspensión, para aplicación en clase II. Utilizar en combinación con regleta de protección en clase II. Alto (mm): 72 Diámetro (mm): 68 Color: Negro Referencia: 027247	1 50 200 600	0,77 € 0,4784 € 0,3735 € 0,3628 €

Copyright © 2024 Koala Components, S.A. Todos los derechos reservados.

KOALA COMPONENTS
Iluminación · Lighting · Éclairage

MATERIAL ELÉCTRICO > Colgantes > Colgantes E27

Subfamilia

Colgantes E27 Negro y Accesorios

Imagen	Artículo	Descripción	Lote	Precio/Unidad
Imagen en otro color	AR4823101 Floron RO/31 negro	con tornillo de bloqueo M7x1 (suministrado separadamente codigo AR5823011) que permite clase II. Alto (mm): 72 Diámetro (mm): 110 Color: Negro Referencia: 023109	1 50 250 1000	0,79 € 0,4963 € 0,3877 € 0,3765 €
	AR4825301 Floron RO/53 negro	Termoplástico. Se usa con manguera redonda H03VV-F 2x0.75mm. Incluye, escuadra de fijación , tuerca DAF-1, boca-cable BC10M y regleta de conexión. Para aplicaciones en clase II Alto (mm): 35,5 Diámetro (mm): 106 Color: Negro Referencia: 042783	1 50 250 1000	4,06 € 2,54 € 1,99 € 1,93 €

Copyright © 2024 Koala Components, S.A. Todos los derechos reservados.

KOALA COMPONENTS
Iluminación · Lighting · Éclairage

MATERIAL ELÉCTRICO > Colgantes > Colgantes E27

Subfamilia

Colgantes E27 Negro y Accesorios

Imagen	Artículo	Descripción	Lote	Precio/Unidad
	AR4825302 Floron RO/53 blanco	Termoplástico. Se usa con manguera redonda H03VV-F 2x0.75mm. Incluye, escuadra de fijación , tuerca DAF-1, boca-cable BC10M y regleta de conexión. Para aplicaciones en clase II Alto (mm): 35,5 Diámetro (mm): 106 Color: Blanco Referencia: 042784	1 50 250 1000	4,06 € 2,54 € 1,99 € 1,93 €
	AR5823011 Tornillo plastico M7x1 negro	Tornillo M7x1 blanco para presacables BC02, BC10M, BC10F y florones de colgantes. Longitud (mm): 10 Color: Negro Referencia: 024035	1 100 1000 5000	0,2151 € 0,1344 € 0,0447 € 0,0396 €

Copyright © 2024 Koala Components, S.A. Todos los derechos reservados.