KOALA COMPONENTS
Iluminación · Lighting · Éclairage

SWAROVSKI CRYSTAL > CRISTAL STRASS SWAROVSKI > PIECES POUR COLLAGE STRASS SWAROVSKI
Cristal avec revêtement pour collage "Strass" Swarovski

110855142 - 1067321

Demi-boule 7120/14mm taille classique CAL'SI' Swarovski Crystal

22 mai 2024

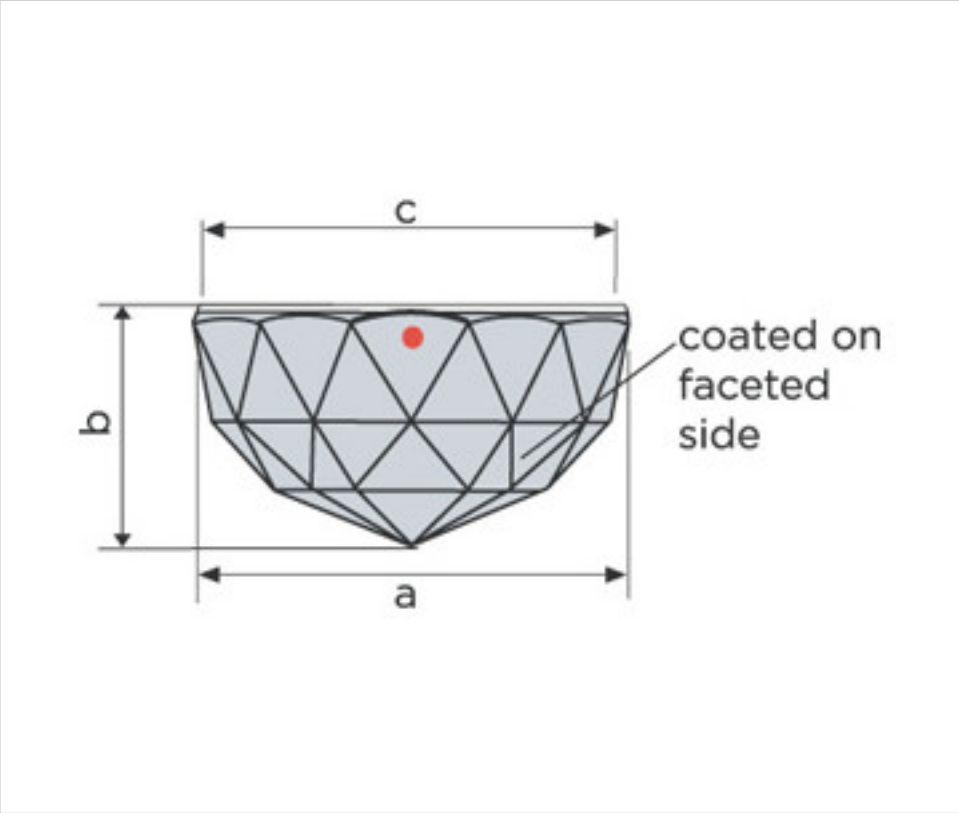

PRIX

	Lot	Prix sans TVA
Pedido mínimo	560	2,69€

9 003140 673210

Suite à la page suivante >>

Copyright © 2024 Koala Components, S.A. Tout droit réservé

110855142 - 1067321

Demi-boule 7120/14mm taille classique CAL'SI' Swarovski Crystal

SPÉCIFICATIONS TECHNIQUES

Pesage: 2 Grammes

Conditionnement: Boîte 560 Unités

REMARQUES

Effet CAL SI pour coller A=13,9mm (+/-0,3mm) B=7,5mm (+/-0,3mm) C=13,3mm (+/-0,3mm)

AUTRES CARACTÉRISTIQUES

Diamètre (mm): 14

Couleur: Transparent

DOCUMENTS

Demi-boule 7120/14mm taille classique CAL"SI" Swarovski Crystal

Copyright © 2024 Koala Components, S.A. Tout droit réservé