SWAROVSKI CRYSTAL > CRISTAL STRASS SWAROVSKI > PIECES POUR COLLAGE STRASS SWAROVSKI
Cristal avec revêtement pour collage "Strass" Swarovski

11085503V

Boule 8550/30mm VM Swarovski Crystal

18 mai 2024

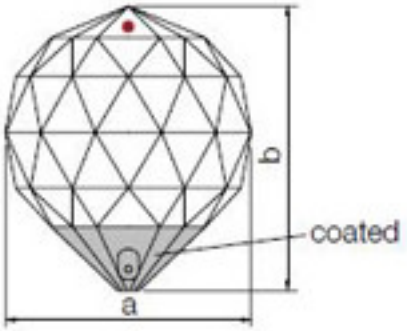

PRIX

Lot	Prix sans TVA
1	6,63€
24	6,31€
48	6,13€

Suite à la page suivante >>

Copyright © 2024 Koala Components, S.A. Tout droit réservé

11085503V

Boule 8550/30mm VM Swarovski Crystal

SPÉCIFICATIONS TECHNIQUES

Pesage: 44 Grammes

Conditionnement: Boîte 48 Unités

AUTRES CARACTÉRISTIQUES

Diamètre (mm): 30

Couleur: Effet Vitrail moyen

DOCUMENTS

Boule 8550/30mm VM Swarovski Crystal

Copyright © 2024 Koala Components, S.A. Tout droit réservé