KOALA COMPONENTS
Iluminación · Lighting · Éclairage

SWAROVSKI CRYSTAL > CRISTAL STRASS SWAROVSKI > PIECES POUR COLLAGE STRASS SWAROVSKI
Cristal avec revêtement pour collage "Strass" Swarovski

110855027

Boule 8550/20mm Saphir moyen CAL'VZ'SI

18 mai 2024

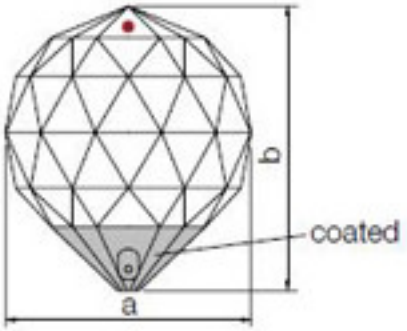

PRIX

Lot	Prix sans TVA
1	3,21€
48	3,07€
144	2,98€

9 003141 950884

Suite à la page suivante >>

Copyright © 2024 Koala Components, S.A. Tout droit réservé

110855027

Boule 8550/20mm Saphir moyen CAL'VZ'SI

SPÉCIFICATIONS TECHNIQUES

Pesage: 14 Grammes

Conditionnement: Boîte 144 Unités

REMARQUES

Effet CAL'V'SI pour coller

AUTRES CARACTÉRISTIQUES

Diamètre (mm): 20

Couleur: Saphir moyen

DOCUMENTS

Boule 8550/20mm Saphir moyen CAL''VZ''SI

Copyright © 2024 Koala Components, S.A. Tout droit réservé