SWAROVSKI CRYSTAL > CRISTAL STRASS SWAROVSKI > PIECES POUR COLLAGE STRASS SWAROVSKI
Cristal avec revêtement pour collage "Strass" Swarovski

110855035 - 1067349

Boule 7100/30mm CAL'VZ'SI Swarovski Crystal

18 mai 2024

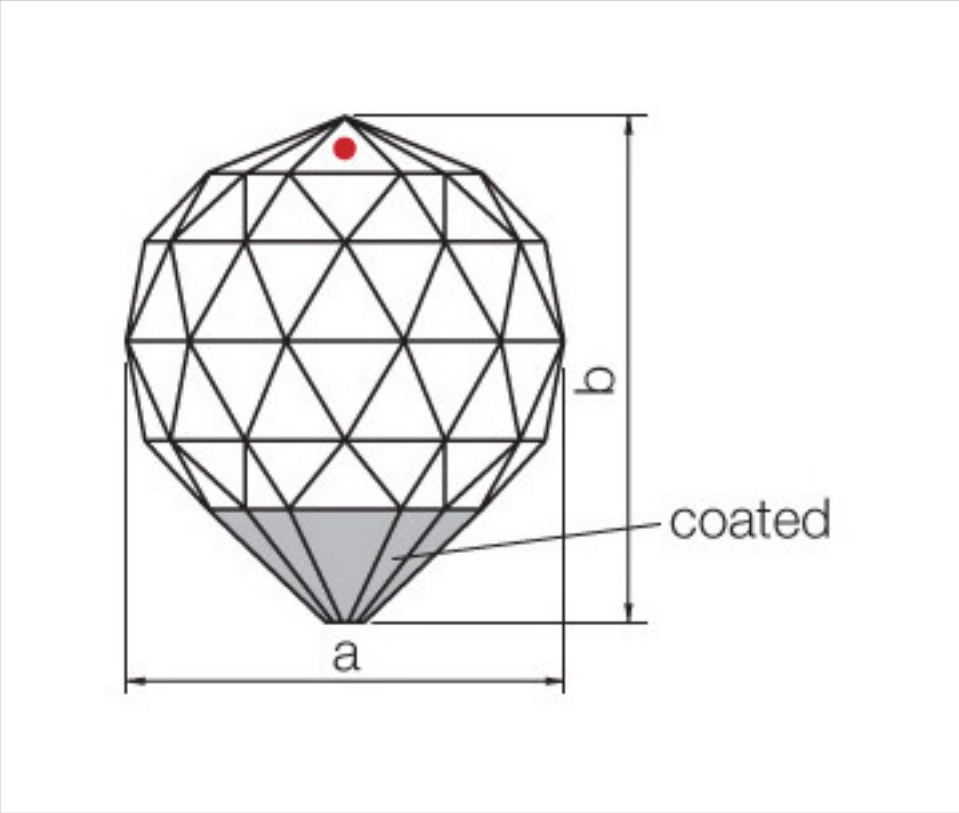

PRIX

	Lot	Prix sans TVA
Pedido mínimo	48	6,42€

9 007810 673494

Suite à la page suivante >>

Copyright © 2024 Koala Components, S.A. Tout droit réservé

110855035 - 1067349

Boule 7100/30mm CAL'VZ'SI Swarovski Crystal

SPÉCIFICATIONS TECHNIQUES

Pesage: 44 Grammes

Conditionnement: Boîte 48 Unités

REMARQUES

Effet CAL VZ SI. pour coller . A=30mm B=34mm.

AUTRES CARACTÉRISTIQUES

Diamètre (mm): 30

Couleur: Transparent

DOCUMENTS

Boule 7100/30mm CAL''VZ''SI Swarovski Crystal

Copyright © 2024 Koala Components, S.A. Tout droit réservé