KOALA COMPONENTS
Iluminación · Lighting · Éclairage

CRISTAL POUR LAMPES > SCHOLER CRYSTAL AUTRICHIEN > LIGNE SCHÖLER ACCESSOIRES
Barres

E1959115

Barre triangulaire coupe biseautée Z.9591 150mm clip chromé

18 mai 2024

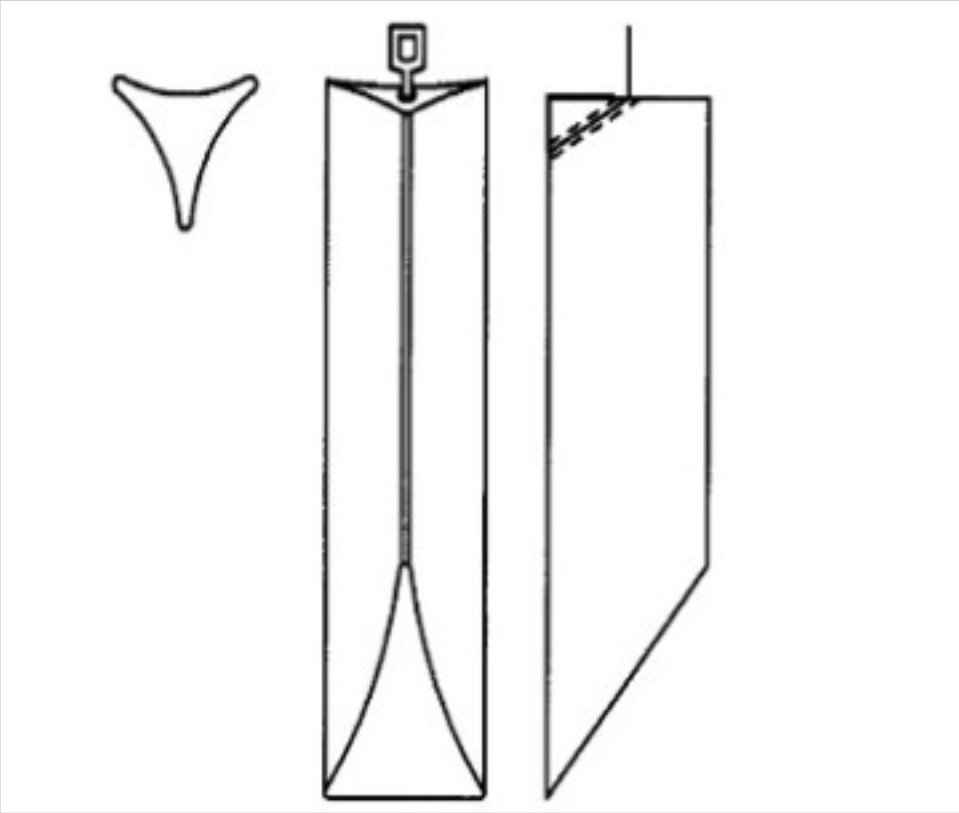

PRIX

	Lot	Prix sans TVA
Pedido mínimo	12	6,45€

Suite à la page suivante >>

Copyright © 2024 Koala Components, S.A. Tout droit réservé

E1959115

Barre triangulaire coupe biseautée Z.9591 150mm clip chromé

SPÉCIFICATIONS TECHNIQUES

Pesage: 104 Grammes

Conditionnement: Boîte 12 Unités

REMARQUES

diamètre 30x30x30mm

AUTRES CARACTÉRISTIQUES

Longueur (mm): 150

Couleur: Transparent

Copyright © 2024 Koala Components, S.A. Tout droit réservé