KOALA COMPONENTS
Iluminación · Lighting · Éclairage

SWAROVSKI CRYSTAL > SWAROVSKI ELEMENTS DE MODE > Crystal Pearls
Crystal Pearls

PC5850.008.298

5850 8mm Black Pearl (298) 60cm EO

18 mai 2024

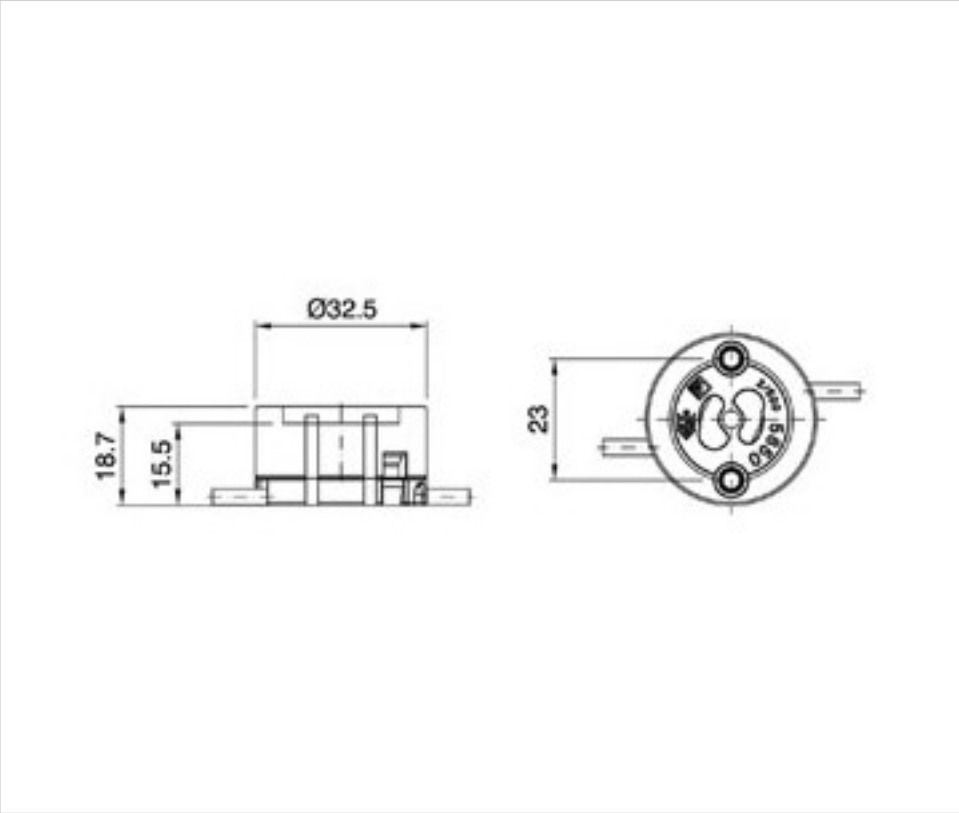

DESCRIPTION

Parure collier de perles 5850 composée de perles Black Pearl 8mm de 60cm de long. Les 3 dernières perles ont les extrémités nouées avec 15 cm de cordon supplémentaire.

PRIX

Lot	Prix sans TVA
1	12,43€

9 003146 758188

Suite à la page suivante >>

Copyright © 2024 Koala Components, S.A. Tout droit réservé

PC5850.008.298

5850 8mm Black Pearl (298) 60cm EO

SPÉCIFICATIONS TECHNIQUES

Pesage: 56 Grammes

Conditionnement: Boîte 5 Unités

DOCUMENTS

5850 8mm Black Pearl (298) 60cm EO

Copyright © 2024 Koala Components, S.A. Tout droit réservé