KOALA COMPONENTS
Iluminación · Lighting · Éclairage

SWAROVSKI CRYSTAL > CRISTAL STRASS SWAROVSKI > PIECES POUR COLLAGE STRASS SWAROVSKI
Cristaux plats "Strass" Swarovski revêtement sur facettes

113783211

2035/20mm Bermbl´V Swarovski Crystal

18 mai 2024

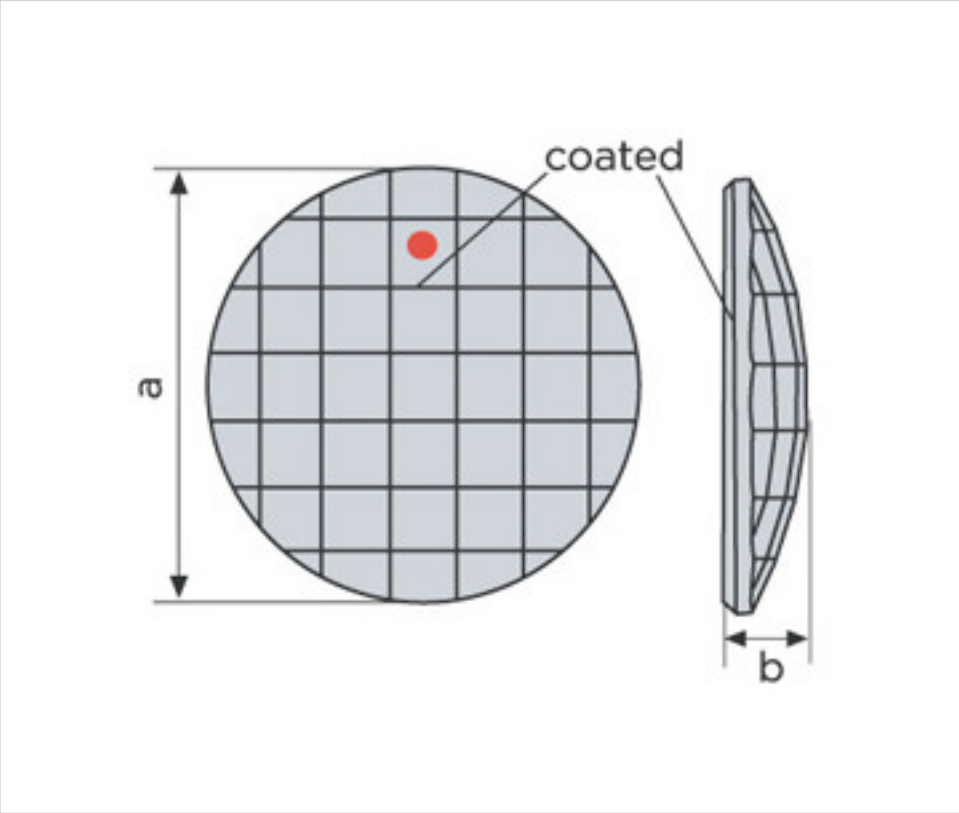

PRIX

Lot	Prix sans TVA
1	5,08€
20	4,07€
40	3,54€

9 003146 977046

Suite à la page suivante >>

Copyright © 2024 Koala Components, S.A. Tout droit réservé

113783211

2035/20mm Bermbl´V Swarovski Crystal

SPÉCIFICATIONS TECHNIQUES

Pesage: 3 Grammes

Conditionnement: Boîte 40 Unités

REMARQUES

Effet appliqué en partie à facettes dimensions A=20mm (+/-0,3mm) B=3,8mm (+/-0,3mm)

AUTRES CARACTÉRISTIQUES

Couleur: Bleu Bermudes

DOCUMENTS

2035/20mm Bermbl´V Swarovski Crystal

Copyright © 2024 Koala Components, S.A. Tout droit réservé