KOALA COMPONENTS
Iluminación · Lighting · Éclairage

Catalogue MATERIEL ELECTRIQUE

Ligne SUSPENSIONS

Famille SUSPENSIONS E27

Sous famille Suspensions E27 blanches et accessoires

Photo	Article	Description	Lot	Prix unitaire
	AR2148002 Serre-câble interne SCPN	Pour câble double isolation rond 2x0.75mm2 Longueur (mm): 25 Largeur (mm): 18 Couleur: Blanc	1 50 1000 3000	0,74 € 0,4644 € 0,1548 € 0,1368 €
	AR4700602 Suspension SS27/81GTP/20/C2/73/60cm blanc	Sans boîte de connexion Poids maxi supporté 2,29 kg câble H03VV-F 2x0.75mm2 Longueur (mm): 600 Couleur: Blanc Tension In (Vac): 250 Température (°C): 180 Culot: E27 Référence: 021928	1 10 75 300	4,30 € 2,69 € 2,11 € 2,00 €

Copyright © 2024 Koala Components, S.A. Todos los derechos reservados.

KOALA COMPONENTS
Iluminación · Lighting · Éclairage

MATERIEL ELECTRIQUE > SUSPENSIONS > SUSPENSIONS E27

Sous famille Suspensions E27 blanches et accessoires

Photo	Article	Description	Lot	Prix unitaire
	AR4700802 Suspension SS27/81GTP/20/C2/73/80cm blanc	Sana boîte de connexion. Poids maxi supporté 2,29 kg câble H03VV-F 2x0.75mm2 Longueur (mm): 800 Couleur: Blanc Tension In (Vac): 250 Température (°C): 180 Culot: E27 Référence: 022001	1 10 75 300	5,01 € 3,12 € 2,44 € 2,31 €
	AR4720802 Suspension PNM27/81GTP/31/73/80cm blanc	Avec barrette de connexion. Clase II. Poids maxi supporté 2,29 kg câble H03VV-F 2x0.75mm2 Longueur (mm): 800 Couleur: Blanc Tension In (Vac): 250 Température (°C): 180 Culot: E27 Référence: 024922	1 10 75 300	5,20 € 3,25 € 2,54 € 2,47 €

Copyright © 2024 Koala Components, S.A. Todos los derechos reservados.

KOALA COMPONENTS
Iluminación · Lighting · Éclairage

MATERIEL ELECTRIQUE > SUSPENSIONS > SUSPENSIONS E27

Sous famille Suspensions E27 blanches et accessoires

Photo	Article	Description	Lot	Prix unitaire
	AR4730802	Suspension PNS27A/81GTP/20/C2/73/80cm blanc Avec boîte de connexion. Classe II. Poids maxi supporté 2,29 kg câble H03VV-F 2x0.75mm2 Longueur (mm): 800 Couleur: Blanc Tension In (Vac): 250 Température (°C): 180 Culot: E27 Référence: 021061	1 10 75 300	5,63 € 3,51 € 2,72 € 2,63 €
	AR4740802	Suspension PNM27/81GTP/31/C3/73/80cm blanc Avec boîte de connexion. Classe II. Poids maxi supporté 2,29 kg câble H03VV-F 2x0.75mm2 Longueur (mm): 800 Couleur: Blanc Tension In (Vac): 250 Température (°C): 180 Culot: E27 Référence: 025150	1 10 75 300	5,46 € 3,39 € 2,65 € 2,55 €

Copyright © 2024 Koala Components, S.A. Todos los derechos reservados.

KOALA COMPONENTS
Iluminación · Lighting · Éclairage

MATERIEL ELECTRIQUE > SUSPENSIONS > SUSPENSIONS E27

Sous famille Suspensions E27 blanches et accessoires

Photo	Article	Description	Lot	Prix unitaire
	AR47X0802 Pendentif PNSS27A/81GTP/20/73/80cm blanc Longueur (mm): 800 Tension In (Vac): 250		1 10 75 300	6,21 € 3,89 € 3,04 € 2,94 €
	AR4810012 Culot serre-câble E27G TP blanc Capuchon pour douilles themoplastiques 3 pièces. utilisation avec serre-câble SCPN (code AR2148002) Hauteur (mm): 33 Diamètre (mm): 57 Couleur: Blanc Température (°C): 190 Référence: 018644		1 100 500 1500	0,5014 € 0,3134 € 0,2449 € 0,2375 €

Copyright © 2024 Koala Components, S.A. Todos los derechos reservados.

KOALA COMPONENTS
Iluminación · Lighting · Éclairage

MATERIEL ELECTRIQUE > SUSPENSIONS > SUSPENSIONS E27

Sous famille Suspensions E27 blanches et accessoires

Photo	Article	Description	Lot	Prix unitaire
Image dans une autre couleur	AR4810202	Cabochon CAL/2 blanc pour couvrir douille suspension Capuchon sphérique plastique pour couvrir douilles de suspension Largeur (mm): 40 Hauteur (mm): 40 Diamètre (mm): 60 Couleur: Blanc	1 100 1000 3000	0,4863 € 0,3041 € 0,2375 € 0,2308 €
Image dans une autre couleur	AR4810302	Cabochon conique CAL/3 blanc pour couvrir douille suspension Capuchon sphérique plastique pour couvrir douilles de suspension Largeur (mm): 40 Hauteur (mm): 40 Diamètre (mm): 60 Couleur: Blanc Référence: 013158	1 100 1000 3000	0,3475 € 0,2171 € 0,1697 € 0,1647 €

Copyright © 2024 Koala Components, S.A. Todos los derechos reservados.

KOALA COMPONENTS
Iluminación · Lighting · Éclairage

MATERIEL ELECTRIQUE > SUSPENSIONS > SUSPENSIONS E27

Sous famille Suspensions E27 blanches et accessoires

Photo	Article	Description	Lot	Prix unitaire
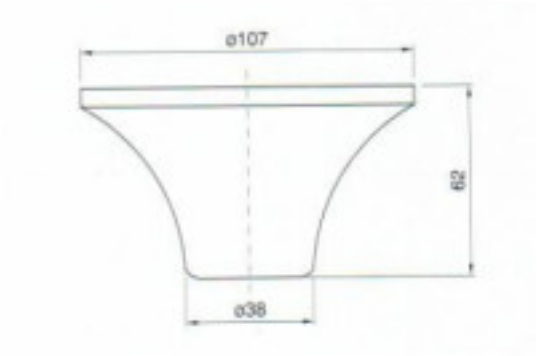	AR4820202 pavillon RO/2 blanc	Longueur (mm): 62 Diamètre (mm): 107 Couleur: Blanc	1 250	0,2205 € 0,1723 €
	AR4822002 pavillon RO/20 blanc	Rosace pour suspension, pour application en classe II. Utiliser en combinaison avec une bande de protection de classe II. Hauteur (mm): 72 Diamètre (mm): 68 Couleur: Blanc Référence: 027246	1 50 200 600	0,87 € 0,5408 € 0,4222 € 0,4102 €

Copyright © 2024 Koala Components, S.A. Todos los derechos reservados.

KOALA COMPONENTS
Iluminación · Lighting · Éclairage

MATERIEL ELECTRIQUE > SUSPENSIONS > SUSPENSIONS E27

Sous famille Suspensions E27 blanches et accessoires

Photo	Article	Description	Lot	Prix unitaire
	AR4822102 Rosace RO/21 Blanc	Rosace pour suspension, pour applications de classe II Avec verrouillage à vis plastique M7x1 code AR5823012 non fourni. Demandez à part Hauteur (mm): 70 Diamètre (mm): 89 Couleur: Blanc Référence: 023111	1 50 200 1000	0,79 € 0,4922 € 0,3788 € 0,3678 €
	AR4822202 Rosace RO/22 Blanc	Rosace de plafond pour suspension, pour applications de classe II. Utiliser en combinaison avec une bande de protection de classe II. Pour câbles 2x0.75mm2 et 3x0.75mm2 Hauteur (mm): 70 Diamètre (mm): 89 Couleur: Blanc Référence: 023112	1 50 200 1000	0,77 € 0,4837 € 0,3721 € 0,3610 €

Copyright © 2024 Koala Components, S.A. Todos los derechos reservados.

KOALA COMPONENTS
Iluminación · Lighting · Éclairage

MATERIEL ELECTRIQUE > SUSPENSIONS > SUSPENSIONS E27

Sous famille Suspensions E27 blanches et accessoires

Photo	Article	Description	Lot	Prix unitaire
	AR4823002 pavillon RO/30 blanc Pour les suspensions Floron avec vis M7. AR582312 avis Hauteur (mm): 85 Diamètre (mm): 130 Couleur: Blanc		1 250 500	0,3942 € 0,3285 € 0,3188 €
	AR4823102 Pavillon RO/31 blanc Avec vis de blocage M7x1 (founie séparément) permet montage Classe II Hauteur (mm): 72 Diamètre (mm): 110 Couleur: Blanc Référence: 023108		1 50 250 1000	0,90 € 0,5611 € 0,4382 € 0,4256 €

Copyright © 2024 Koala Components, S.A. Todos los derechos reservados.

KOALA COMPONENTS
Iluminación · Lighting · Éclairage

MATERIEL ELECTRIQUE > SUSPENSIONS > SUSPENSIONS E27

Sous famille Suspensions E27 blanches et accessoires

Photo	Article	Description	Lot	Prix unitaire
Image dans une autre couleur	AR5641005	Pendel PNM27/81GTP/C3/73/100 cm blanc-vert Blanc-vert	1 75 300	4,32 € 3,61 € 3,51 €
Image dans une autre couleur	AR5823012	Vis plastique M7x1 blanc Vis M7x1 blanc pour serre-câbles BC02, BC10M, BC10F et pavillons de suspensions Longueur (mm): 10 Couleur: Blanc Référence: 023107	1 100 1000 5000	0,2330 € 0,1456 € 0,0485 € 0,0426 €

Copyright © 2024 Koala Components, S.A. Todos los derechos reservados.