KOALA COMPONENTS
Iluminación · Lighting · Éclairage

Catalogue SWAROVSKI CRYSTAL

Ligne CRISTAL STRASS SWAROVSKI

Famille PIECES POUR COLLAGE STRASS SWAROVSKI

Sous famille Cristaux plats "Strass" Swarovski revêtement sur facettes

REMARQUE IMPORTANTE: Les lignes STRASS et SPECTRA sont hors production. Les articles en stock seront disponibles jusqu'à épuisement des stocks .

Photo	Article	Description	Lot	Prix unitaire
	110885440 Pièce 8854/014 000 strass Couleur: Transparent		1	0,4830 €
	113783111 Carré classique 2483/10mm bleu Bermudes 'V' Effet appliqué en partie à facettes dimensions A=10mm (+/-0,3mm) B=3,5mm (+/-0,3mm) Longueur (mm): 10 Largeur (mm): 10		1 48 144	1,07 € 0,86 € 0,74 €

Copyright © 2024 Koala Components, S.A. Todos los derechos reservados.

KOALA COMPONENTS
Iluminación · Lighting · Éclairage

SWAROVSKI CRYSTAL > CRISTAL STRASS SWAROVSKI > PIECES POUR COLLAGE STRASS SWAROVSKI

Sous famille Cristaux plats "Strass" Swarovski revêtement sur facettes

Photo	Article	Description	Lot	Prix unitaire
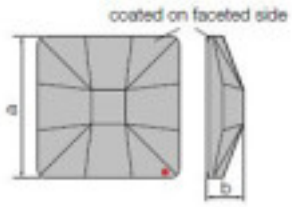	113783112	Carré cristal 8083 010 001 Rouge feu'V' Effet appliqué en partie à facettes dimensions A=10 (+/-0,3) B= 3,5 (+/-0,3) Longueur (mm): 10 Largeur (mm): 10	1 245 980	0,69 € 0,62 € 0,60 €
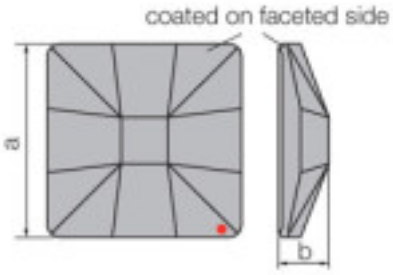	113783113	Carré classique 2483/10mm CAL'SI' Effet appliqué en partie à facettes dimensions A=10mm (+/-0,3mm) B=3,5mm (+/-0,3mm) Référence: 1025867	1 48 144	1,10 € 0,89 € 0,76 €

Copyright © 2024 Koala Components, S.A. Todos los derechos reservados.

KOALA COMPONENTS
Iluminación · Lighting · Éclairage

SWAROVSKI CRYSTAL > CRISTAL STRASS SWAROVSKI > PIECES POUR COLLAGE STRASS SWAROVSKI

Sous famille Cristaux plats "Strass" Swarovski revêtement sur facettes

Photo	Article	Description	Lot	Prix unitaire
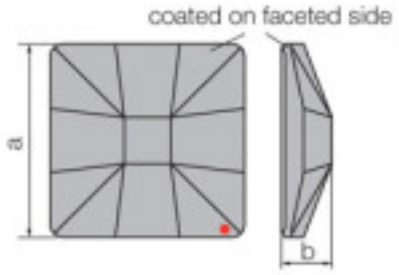	113783114	Carré classique 2483/10mm Sahara'V Effet appliqué en partie à facettes dimensions A=10mm (+/-0,3mm) B=3,5mm (+/-0,3mm) Référence: 1066769	1 48 144	1,10 € 0,88 € 0,76 €
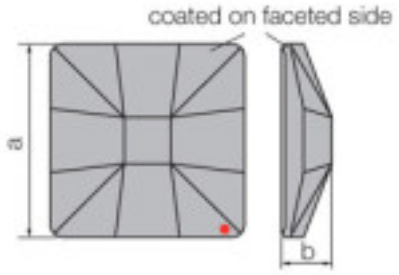	113783115	Carré classique 2483/10 cristal Sage 'V' Mesures: A=10mm (+/-0,3mm)	1 48 144	0,94 € 0,75 € 0,65 €

Copyright © 2024 Koala Components, S.A. Todos los derechos reservados.

KOALA COMPONENTS
Iluminación · Lighting · Éclairage

SWAROVSKI CRYSTAL > CRISTAL STRASS SWAROVSKI > PIECES POUR COLLAGE STRASS SWAROVSKI

Sous famille Cristaux plats "Strass" Swarovski revêtement sur facettes

Photo	Article	Description	Lot	Prix unitaire
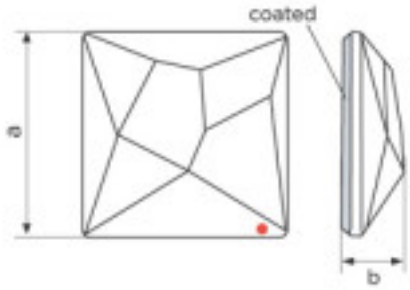	113783115A Carré asymétrique 2420/10mm Sage 'V Effet appliqué en partie à facettes dimensions A=10mm (+/-0,3mm) B=3,5mm (+/-0,3mm)		1 49 980	1,07 € 0,86 € 0,74 €
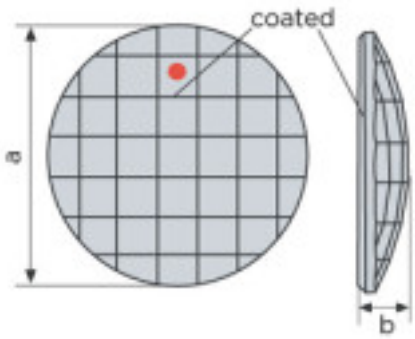	113783211 2035/20mm Bermbl´V Swarovski Crystal Effet appliqué en partie à facettes dimensions A=20mm (+/-0,3mm) B=3,8mm (+/-0,3mm) Couleur: Bleu Bermudes		1 20 40	5,08 € 4,07 € 3,54 €

Copyright © 2024 Koala Components, S.A. Todos los derechos reservados.

KOALA COMPONENTS
Iluminación · Lighting · Éclairage

SWAROVSKI CRYSTAL > CRISTAL STRASS SWAROVSKI > PIECES POUR COLLAGE STRASS SWAROVSKI

Sous famille Cristaux plats "Strass" Swarovski revêtement sur facettes

Photo	Article	Description	Lot	Prix unitaire
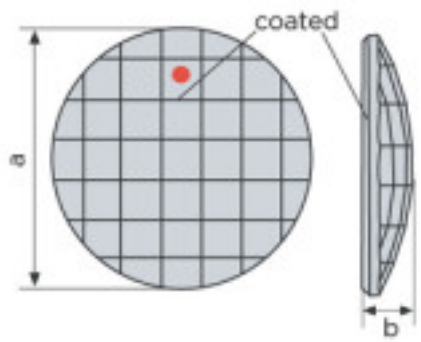	113783213 2035/20mm CAL´SI´	Effet appliqué en partie à facettes Mesures: A=20mm (+/-0,3mm) Référence: 958715	40 (Pedido mínimo)	2,98 €
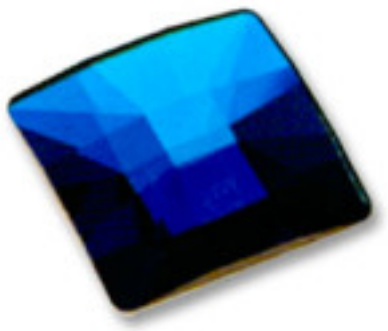	113783351 Carré classique 2483/25mm bleu Bermudes'V	Effet appliqué en partie à facettes Mesures: A=25mm (+/-0,3mm) Couleur: Bleu Bermudes	1 16 32	3,63 € 2,91 € 2,53 €

Copyright © 2024 Koala Components, S.A. Todos los derechos reservados.

KOALA COMPONENTS
Iluminación · Lighting · Éclairage

SWAROVSKI CRYSTAL > CRISTAL STRASS SWAROVSKI > PIECES POUR COLLAGE STRASS SWAROVSKI

Sous famille Cristaux plats "Strass" Swarovski revêtement sur facettes

Photo	Article	Description	Lot	Prix unitaire
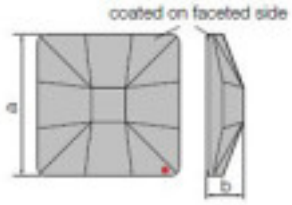	113783352 Crystal Square 8083 025mm 001 Blazing Red V Swarovski Crystal	Effet appliqué en partie à facettes dimensions A=25mm (+/-0,3mm) B=6,5mm (+/-0,3mm) Longueur (mm): 25 Largeur (mm): 25	1 32 256	2,65 € 2,37 € 2,30 €
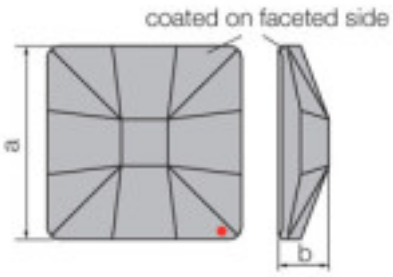	113783353 Classic Square 2483/25mm CAL´SI´ Swarovski Crystal	Effet appliqué en partie à facettes dimensions A=25mm (+/-0,3mm) B=6,5mm (+/-0,3mm) Référence: 1066779	1 16 32	7,00 € 5,60 € 4,87 €

Copyright © 2024 Koala Components, S.A. Todos los derechos reservados.

KOALA COMPONENTS
Iluminación · Lighting · Éclairage

SWAROVSKI CRYSTAL > CRISTAL STRASS SWAROVSKI > PIECES POUR COLLAGE STRASS SWAROVSKI

Sous famille Cristaux plats "Strass" Swarovski revêtement sur facettes

Photo	Article	Description	Lot	Prix unitaire
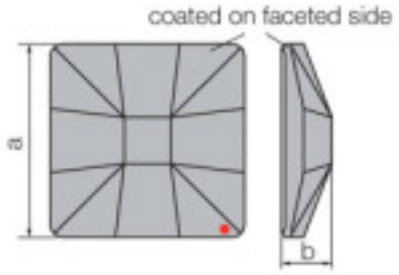	113783354 Classic Square 2483/25mm Sahara´V Swarovski Crystal	Effet appliqué en partie à facettes dimensions A=25mm (+/-0,3mm) B=6,5mm (+/-0,3mm)	1 16 32	6,79 € 5,43 € 4,72 €

Copyright © 2024 Koala Components, S.A. Todos los derechos reservados.