KOALA COMPONENTS
Iluminación · Lighting · Éclairage

Catalogue ACCESSOIRES METAL

Ligne AUTRES ACCESSOIRES METALLIQUES

Famille FINS DE LUSTRE, BOULES ET RONDELLES

Sous famille Fins de lustres laiton

Photo	Article	Description	Lot	Prix unitaire
	0799559	Fin de lustre laiton 1559 M10x1 Hauteur (mm): 18 Diamètre (mm): 14	1 20 100 1000	1,33 € 0,87 € 0,73 € 0,63 €
	0799562	Fin de lustre laiton 1562 M10x1 Hauteur (mm): 35 Diamètre (mm): 25	1 10 100 450	3,67 € 2,44 € 2,02 € 1,78 €

Copyright © 2024 Koala Components, S.A. Todos los derechos reservados.

KOALA COMPONENTS
Iluminación · Lighting · Éclairage

ACCESSOIRES METAL > AUTRES ACCESSOIRES METALLIQUES > FINS DE LUSTRE, BOULES ET RONDELLES

Sous famille Fins de lustres laiton

Photo	Article	Description	Lot	Prix unitaire
	0799564	Fin de lustre laiton 1564 M10x1 Hauteur (mm): 20 Diamètre (mm): 16	1 30 100 1000	0,96 € 0,64 € 0,5282 € 0,4592 €
	0799565	Fin de lustre laiton 1565 M10x1 Hauteur (mm): 24 Diamètre (mm): 14	1 20 100 1000	1,20 € 0,79 € 0,66 € 0,5717 €
	0799572	Fin de lustre laiton 1572 M10x1 Hauteur (mm): 38 Diamètre (mm): 25	1 10 100 500	5,79 € 3,86 € 3,20 € 2,77 €

Copyright © 2024 Koala Components, S.A. Todos los derechos reservados.

KOALA COMPONENTS
Iluminación · Lighting · Éclairage

ACCESSOIRES METAL > AUTRES ACCESSOIRES METALLIQUES > FINS DE LUSTRE, BOULES ET RONDELLES

Sous famille Fins de lustres laiton

Photo	Article	Description	Lot	Prix unitaire
	0799566	Fin de lustre laiton 1566 M10x1 Hauteur (mm): 13 Diamètre (mm): 13	1 50 100 1000	0,77 € 0,5138 € 0,4237 € 0,3683 €
	0799563	Fin de lustre laiton 1563 M10x1 Hauteur (mm): 20 Diamètre (mm): 16	1 20 100 1000	1,22 € 0,82 € 0,67 € 0,5841 €
	0799568	Fin de lustre laiton 1568 M10x1 Hauteur (mm): 8 Diamètre (mm): 16	1 50 500 1000	0,5444 € 0,3630 € 0,30 € 0,2601 €

Copyright © 2024 Koala Components, S.A. Todos los derechos reservados.

KOALA COMPONENTS
Iluminación · Lighting · Éclairage

ACCESSOIRES METAL > AUTRES ACCESSOIRES METALLIQUES > FINS DE LUSTRE, BOULES ET RONDELLES

Sous famille Fins de lustres laiton

Photo	Article	Description	Lot	Prix unitaire
	0799569	Fin de lustre laiton 1569 M10x1 M10x1 Hauteur (mm): 6 Diamètre (mm): 15	1 50 100 1000	0,5416 € 0,3610 € 0,2978 € 0,2591 €
	0799580	Fin de lustre laiton 1580 M10x1 Hauteur (mm): 8 Diamètre (mm): 14 Couleur: Laiton	1 50 100 1000	0,67 € 0,4450 € 0,3667 € 0,3190 €
	0799567	Fin de lustre laiton 1567 M10x1 Hauteur (mm): 18 Diamètre (mm): 13	1 30 100 1000	0,92 € 0,62 € 0,5087 € 0,4423 €

Copyright © 2024 Koala Components, S.A. Todos los derechos reservados.

KOALA COMPONENTS
Iluminación · Lighting · Éclairage

ACCESSOIRES METAL > AUTRES ACCESSOIRES METALLIQUES > FINS DE LUSTRE, BOULES ET RONDELLES

Sous famille Fins de lustres laiton

Photo	Article	Description	Lot	Prix unitaire
	0799570	Fin de lustre fer 1569 M10x1 Hauteur (mm): 6 Diamètre (mm): 15	1 50 100 1000	0,73 € 0,4846 € 0,3998 € 0,3478 €
	0799581	Fin de lustre fer 1581 13x16 M10X1 Hauteur (mm): 13 Diamètre (mm): 16 Couleur: Fer	1 50 100 1000	0,5394 € 0,3596 € 0,2963 € 0,2577 €

Copyright © 2024 Koala Components, S.A. Todos los derechos reservados.

KOALA COMPONENTS
Iluminación · Lighting · Éclairage

Catalogue ACCESSOIRES METAL

Ligne AUTRES ACCESSOIRES METALLIQUES

Famille FINS DE LUSTRE, BOULES ET RONDELLES

Sous famille Boules laiton

Photo	Article	Description	Lot	Prix unitaire
	079855A	Boule laiton 1535 M4 trou non traversant Diamètre (mm): 10	1 50 100 2000	0,4475 € 0,2982 € 0,2562 € 0,2227 €
	079855B	Boule laiton 1535 M5 trou non traversant Diamètre (mm): 10	1 50 100 2000	0,5309 € 0,3539 € 0,3039 € 0,2642 €

Copyright © 2024 Koala Components, S.A. Todos los derechos reservados.

KOALA COMPONENTS
Iluminación · Lighting · Éclairage

ACCESSOIRES METAL > AUTRES ACCESSOIRES METALLIQUES > FINS DE LUSTRE, BOULES ET RONDELLES

Sous famille Boules laiton

Photo	Article	Description	Lot	Prix unitaire
	0798533	Boule laiton 1533 M3 trou non traversant Diamètre (mm): 6	1 50 100 2000	0,5025 € 0,3349 € 0,2877 € 0,2501 €
	0798534	Boule laiton 1534 M3 trou non traversant Diamètre (mm): 8	1 50 100 500	0,3754 € 0,2503 € 0,2148 € 0,1867 €
	0798535	Boule laiton 1535 M3 trou non traversant Diamètre (mm): 10	1 50 100 2000	0,4476 € 0,2985 € 0,2564 € 0,2228 €

Copyright © 2024 Koala Components, S.A. Todos los derechos reservados.

KOALA COMPONENTS
Iluminación · Lighting · Éclairage

ACCESSOIRES METAL > AUTRES ACCESSOIRES METALLIQUES > FINS DE LUSTRE, BOULES ET RONDELLES

Sous famille Boules laiton

Photo	Article	Description	Lot	Prix unitaire
	0798536	Boule laiton 1536 M3 trou non traversant Diamètre (mm): 12	1 50 100 2000	0,69 € 0,4629 € 0,3975 € 0,3458 €
	0798537	Boule laiton 1537 M3 trou non traversant Diamètre (mm): 14	1 50 100 2000	0,69 € 0,4589 € 0,3940 € 0,3427 €
	079854A	Boule laiton 1534A M4 trou non traversant Diamètre (mm): 8	1 50 100 2000	0,3760 € 0,2506 € 0,2149 € 0,1868 €

Copyright © 2024 Koala Components, S.A. Todos los derechos reservados.

KOALA COMPONENTS
Iluminación · Lighting · Éclairage

ACCESSOIRES METAL > AUTRES ACCESSOIRES METALLIQUES > FINS DE LUSTRE, BOULES ET RONDELLES

Sous famille Boules laiton

Photo	Article	Description	Lot	Prix unitaire
	079856A	Boule laiton 1536A M4 trou non traversant Diamètre (mm): 12	1 50 100 2000	0,62 € 0,4157 € 0,3569 € 0,3103 €
	079857A	Boule laiton 1537A M4 trou non traversant Diamètre (mm): 14	1 50 100 2000	0,77 € 0,5164 € 0,4433 € 0,3856 €
	0798538	Boule laiton 1538 M10x1 trou non traversant Diamètre (mm): 16	1 50 100 1500	0,81 € 0,5331 € 0,4579 € 0,3981 €

Copyright © 2024 Koala Components, S.A. Todos los derechos reservados.

KOALA COMPONENTS
Iluminación · Lighting · Éclairage

ACCESSOIRES METAL > AUTRES ACCESSOIRES METALLIQUES > FINS DE LUSTRE, BOULES ET RONDELLES

Sous famille Boules laiton

Photo	Article	Description	Lot	Prix unitaire
	0798539	Boule laiton 1539 M10x1 trou non traversant Diamètre (mm): 18	1 30 100 1500	1,21 € 0,81 € 0,69 € 0,60 €
	0798540	Boule laiton 1540 M10x1 trou non traversant Diamètre (mm): 20	1 30 100 800	1,63 € 1,09 € 0,90 € 0,79 €
	0798542	Boule laiton 1542 M10x1 trou non traversant Diamètre (mm): 25	1 10 100 800	3,04 € 2,02 € 1,74 € 1,51 €

Copyright © 2024 Koala Components, S.A. Todos los derechos reservados.

KOALA COMPONENTS
Iluminación · Lighting · Éclairage

ACCESSOIRES METAL > AUTRES ACCESSOIRES METALLIQUES > FINS DE LUSTRE, BOULES ET RONDELLES

Sous famille Boules laiton

Photo	Article	Description	Lot	Prix unitaire
	0798543	Boule laiton 1543 M10x1 trou non traversant Diamètre (mm): 30	1 10 100 300	5,67 € 3,77 € 3,26 € 2,82 €
	0798545	Boule laiton 1545 M10x1 trou traversant Diamètre (mm): 16	1 20 100 1500	1,14 € 0,76 € 0,65 € 0,5659 €
	0798546	Boule laiton 1546 M10x1 trou traversant Diamètre (mm): 18	1 20 100 1500	1,34 € 0,88 € 0,76 € 0,66 €

Copyright © 2024 Koala Components, S.A. Todos los derechos reservados.

KOALA COMPONENTS
Iluminación · Lighting · Éclairage

ACCESSOIRES METAL > AUTRES ACCESSOIRES METALLIQUES > FINS DE LUSTRE, BOULES ET RONDELLES

Sous famille Boules laiton

Photo	Article	Description	Lot	Prix unitaire
	0798547	Boule laiton 1547 M10x1 trou traversant Diamètre (mm): 20	1 20 100 800	1,38 € 0,92 € 0,78 € 0,68 €
	0798548	Boule laiton 1548 M10x1 trou traversant Diamètre (mm): 25	1 10 100 800	3,42 € 2,29 € 1,95 € 1,72 €
	0798549	Boule laiton 1549, 2 filetages à 90º M10x1 Diamètre (mm): 18	1 20 100 1500	1,77 € 1,18 € 1,00 € 0,86 €

Copyright © 2024 Koala Components, S.A. Todos los derechos reservados.

KOALA COMPONENTS
Iluminación · Lighting · Éclairage

ACCESSOIRES METAL > AUTRES ACCESSOIRES METALLIQUES > FINS DE LUSTRE, BOULES ET RONDELLES

Sous famille Boules laiton

Photo	Article	Description	Lot	Prix unitaire
	0798550	Boule laiton 1550, 2 filetages à 90º M10x1 Diamètre (mm): 20	1 20 100 800	1,82 € 1,21 € 1,04 € 0,91 €
	0798552	Boule laiton 1552, 2 filetages à 90º M10x1 Diamètre (mm): 25	1 10 100 500	3,34 € 2,22 € 1,91 € 1,64 €
	0798553	Boule laiton 1553, 3 filetages en croix M10x1 Diamètre (mm): 18	1 20 100 1500	1,44 € 0,96 € 0,82 € 0,71 €

Copyright © 2024 Koala Components, S.A. Todos los derechos reservados.

KOALA COMPONENTS
Iluminación · Lighting · Éclairage

ACCESSOIRES METAL > AUTRES ACCESSOIRES METALLIQUES > FINS DE LUSTRE, BOULES ET RONDELLES

Sous famille Boules laiton

Photo	Article	Description	Lot	Prix unitaire
	0798554	Boule laiton 1554, 3 filetages en croix M10x1 Diamètre (mm): 20	1 20 100 500	1,96 € 1,31 € 1,13 € 0,99 €
	0798556	Boule laiton 1556, 3 filetages en croix M10x1 Diamètre (mm): 25	1 10 100 500	3,48 € 2,31 € 1,99 € 1,70 €

Copyright © 2024 Koala Components, S.A. Todos los derechos reservados.

KOALA COMPONENTS
Iluminación · Lighting · Éclairage

Catalogue ACCESSOIRES METAL

Ligne AUTRES ACCESSOIRES METALLIQUES

Famille FINS DE LUSTRE, BOULES ET RONDELLES

Sous famille Rondelles

Photo	Article	Description	Lot	Prix unitaire
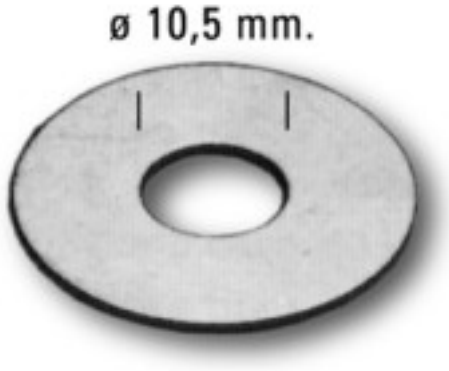	0788980 Rondelle diam.16 mm fer	Rondelle de fer avec trou central pour le passage de 10 mm Diamètre (mm): 16 Trou central (mm): 10,5	1 100 2500 10000	0,0507 € 0,0338 € 0,0290 € 0,0264 €
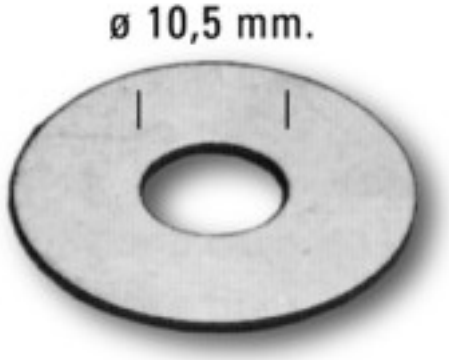	0788975 Rondelle diam.18 mm fer	Rondelle de fer avec trou central pour le passage de 10 mm Diamètre (mm): 18 Trou central (mm): 10,5	1 100 2500 10000	0,0484 € 0,0322 € 0,0277 € 0,0250 €

Copyright © 2024 Koala Components, S.A. Todos los derechos reservados.

KOALA COMPONENTS
Iluminación · Lighting · Éclairage

ACCESSOIRES METAL > AUTRES ACCESSOIRES METALLIQUES > FINS DE LUSTRE, BOULES ET RONDELLES

Sous famille Rondelles

Photo	Article	Description	Lot	Prix unitaire
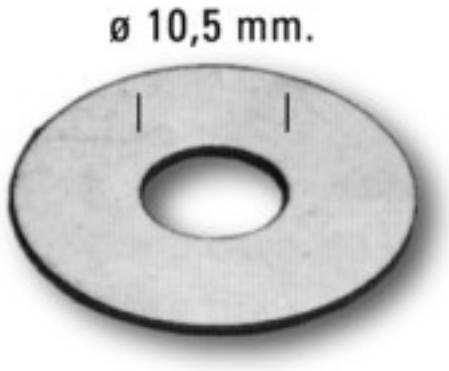	0788970 Rondelle diam.20 mm fer	Rondelle de fer avec trou central pour le passage de 10 mm Diamètre (mm): 20 Trou central (mm): 10,5	1 100 2000 10000	0,0584 € 0,0389 € 0,0334 € 0,0302 €
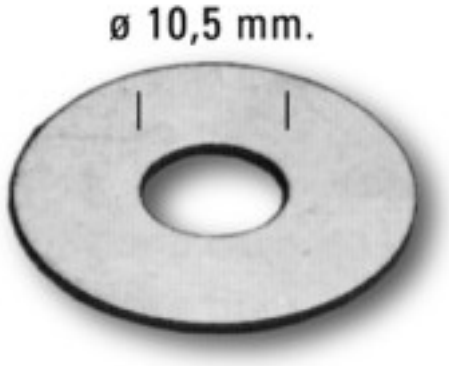	0788950 Rondelle diam.30 mm fer	Rondelle de fer avec trou central pour le passage de 10 mm Diamètre (mm): 30 Trou central (mm): 10,5	1 100 2500 10000	0,1535 € 0,1023 € 0,0878 € 0,0798 €
	A553170 Rondelle M10x1 avec 3 trous diamètre 2,8mm	Diamètre (mm): 22,5	1 10 100 500	4,42 € 2,95 € 0,99 € 0,78 €

Copyright © 2024 Koala Components, S.A. Todos los derechos reservados.

KOALA COMPONENTS
Iluminación · Lighting · Éclairage

ACCESSOIRES METAL > AUTRES ACCESSOIRES METALLIQUES > FINS DE LUSTRE, BOULES ET RONDELLES

Sous famille Rondelles

Photo	Article	Description	Lot	Prix unitaire
	A510010		1	0,94 €
	Bague concave M10x1 laiton		100	0,64 €
			1000	0,2123 €
	Largeur (mm): 4 Diamètre (mm): 15		2000	0,1756 €

Copyright © 2024 Koala Components, S.A. Todos los derechos reservados.