KOALA COMPONENTS
Iluminación · Lighting · Éclairage

Catálogo **SWAROVSKI CRYSTAL**

Línea **Strass Swarovski Crystal**

Familia **Piezas para Pegar Strass Swarovski**

Subfamilia **Cristal con Cal para Pegado Strass Swarovski**

NOTA IMPORTANTE: Las lineas STRASS y SPECTRA están fuera de produccion. Los articulos en stock estarán disponibles hasta fin de existencias.

Imagen	Artículo	Descripción	Lote	Precio/Unidad
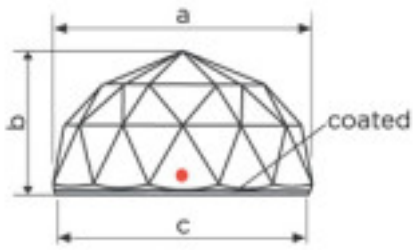	110855012	Media bola 7120/14mm.Talla clasica CAL´V´SI Swarovski Crystal Con efecto CAL'VZ'SI. a=13,9(+/-0,3mm) b=7,5(+/-0,3mm) c=13,3(+/-0,3mm) Diámetro (mm): 14 Color: Transparente Referencia: 1067322	1 112 560	4,29 € 3,44 € 2,99 €
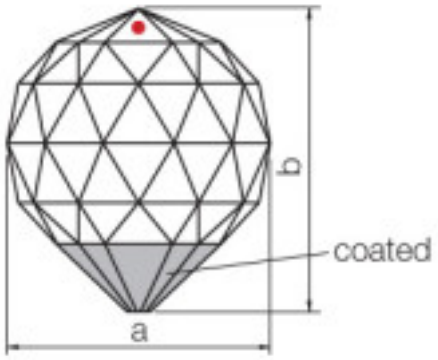	110855021	Bola 7100/20mm. CAL´VZ´SI Swarovski Crystal Efecto CAL'VZ'SI para pegar. Medidas: A=20mm; B=22,6mm. Diámetro (mm): 20 Color: Transparente Referencia: 1067320	1 48 144	4,93 € 3,95 € 3,44 €

Copyright © 2024 Koala Components, S.A. Todos los derechos reservados.

KOALA COMPONENTS
Iluminación · Lighting · Éclairage

SWAROVSKI CRYSTAL > Strass Swarovski Crystal > Piezas para Pegar Strass Swarovski

Subfamilia Cristal con Cal para Pegado Strass Swarovski

Imagen	Artículo	Descripción	Lote	Precio/Unidad
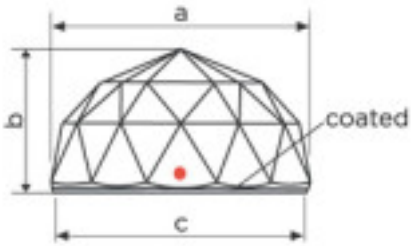	110855024	Media bola 7120/20mm. Talla clasica CAL´V´SI Swarovski Crystal Efecto CAL'V'SI para pegar.medidas: A=19,6mm (+/-0,3mm); B=10,5mm (+/-0,3mm); C=19mm (+/-0,3mm). Diámetro (mm): 20 Color: Transparente Referencia: 1067325	1 60 300	7,43 € 5,93 € 5,17 €
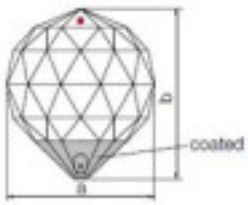	110855027	Bola 8550/20mm. Med.Sapphire CAL´VZ´SI Swarovski Crystal Efecto CAL'V'SI para pegar Diámetro (mm): 20 Color: Medium Sapphire	1 48 144	3,21 € 3,07 € 2,98 €

Copyright © 2024 Koala Components, S.A. Todos los derechos reservados.

KOALA COMPONENTS
Iluminación · Lighting · Éclairage

SWAROVSKI CRYSTAL > Strass Swarovski Crystal > Piezas para Pegar Strass Swarovski

Subfamilia Cristal con Cal para Pegado Strass Swarovski

Imagen	Artículo	Descripción	Lote	Precio/Unidad
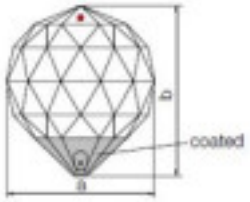	110855028	Bola 8550/20mm. Antique Green.CAL VZ Swarovski Crystal Efecto CALVZ para pegar Diámetro (mm): 20 Color: Antique green	1 48 144	3,21 € 3,07 € 2,98 €
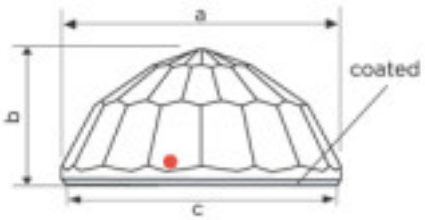	110855029	Media bola 7125/20 mm. CAL´V´SI Swarovski Crystal Efecto CAL'V'SI para pegar. medidas: A=19,9mm (+/-0,4mm); B=9,8mm (+/-0,3mm); C=19,4mm (+/-0,3mm). Diámetro (mm): 20 Color: Transparente	1 60 300	6,20 € 4,94 € 4,31 €

Copyright © 2024 Koala Components, S.A. Todos los derechos reservados.

KOALA COMPONENTS
Iluminación · Lighting · Éclairage

SWAROVSKI CRYSTAL > Strass Swarovski Crystal > Piezas para Pegar Strass Swarovski

Subfamilia Cristal con Cal para Pegado Strass Swarovski

Imagen	Artículo	Descripción	Lote	Precio/Unidad
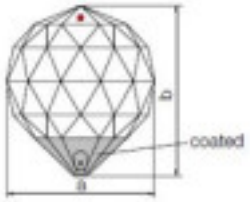	11085502V Bola 8550/20mm. VM Swarovski Crystal Diámetro (mm): 20 Color: Efecto Vitrail Medium		1 48 144	3,49 € 3,33 € 3,23 €
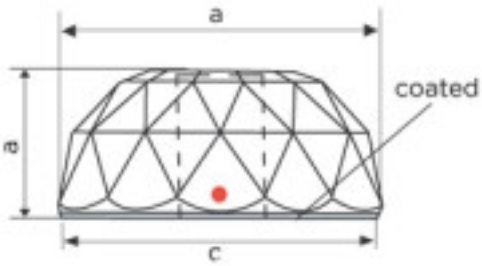	110855030 Media Bola con taladro 7130/30mm. CAL´V´SI Swarovski Crystal Efecto CAL V SI. A=29,6mm (+/-0,3mm); B=13,3mm (+/-0,3mm); C=28,3mm (+/-0,3mm) Diámetro (mm): 30 Color: Transparente Taladro Central (mm): 8,8		1 30 120	17,74 € 14,19 € 12,34 €

Copyright © 2024 Koala Components, S.A. Todos los derechos reservados.

KOALA COMPONENTS
Iluminación · Lighting · Éclairage

SWAROVSKI CRYSTAL > Strass Swarovski Crystal > Piezas para Pegar Strass Swarovski

Subfamilia Cristal con Cal para Pegado Strass Swarovski

Imagen	Artículo	Descripción	Lote	Precio/Unidad
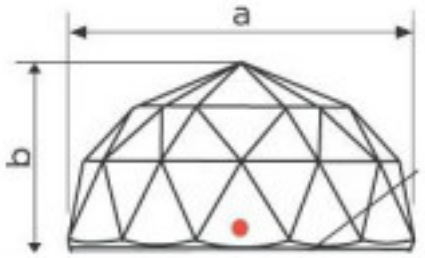	110855033	Bola 8556/030 002 Swarovski Crystal Diámetro (mm): 30 Color: Transparente	1 24 48	6,05 € 5,75 € 5,59 €
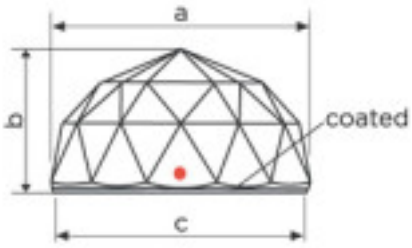	110855034	Media bola 7120/30mm.Talla clasica. CAL´V´SI Swarovski Crystal Efecto CAL V SI. A=29,6mm (+/-0,3mm); B=16,5mm (+/-0,3mm); C=28,3mm (+/-0,3mm) Diámetro (mm): 30 Color: Transparente Referencia: 1067331	1 30 120	14,88 € 11,91 € 10,35 €

Copyright © 2024 Koala Components, S.A. Todos los derechos reservados.

KOALA COMPONENTS
Iluminación · Lighting · Éclairage

SWAROVSKI CRYSTAL > Strass Swarovski Crystal > Piezas para Pegar Strass Swarovski

Subfamilia Cristal con Cal para Pegado Strass Swarovski

Imagen	Artículo	Descripción	Lote	Precio/Unidad
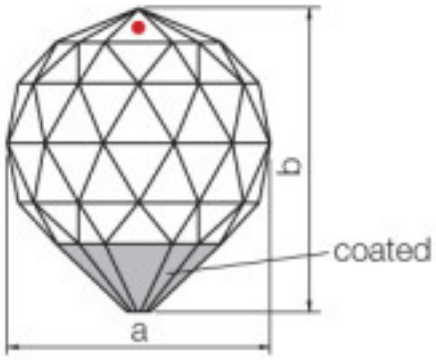	110855035	Bola 7100/30mm. CAL´VZ´SI Swarovski Crystal Efecto CAL VZ SI. Para pegar . A=30mm B=34mm. Diámetro (mm): 30 Color: Transparente Referencia: 1067349	48 (Pedido mínimo)	6,42 €
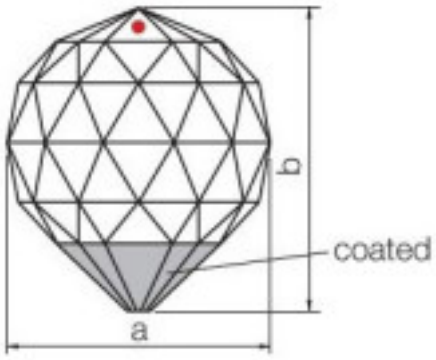	110855036	Bola 8550/30mm. Rosa CAL-VZ Swarovski Crystal Efecto CAL VZ SI para pegar. A=30mm B=34mm. Diámetro (mm): 30 Color: Rosalin	1 24 48	6,41 € 6,11 € 5,93 €

Copyright © 2024 Koala Components, S.A. Todos los derechos reservados.

KOALA COMPONENTS
Iluminación · Lighting · Éclairage

SWAROVSKI CRYSTAL > Strass Swarovski Crystal > Piezas para Pegar Strass Swarovski

Subfamilia Cristal con Cal para Pegado Strass Swarovski

Imagen	Artículo	Descripción	Lote	Precio/Unidad
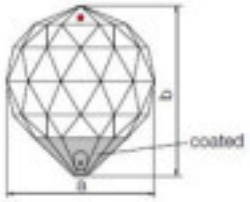	110855038	Bola 8550/30mm. Antique Green CAL VZ Swarovski Crystal Efecto CAL VZ SI para pegar. A=30mm B=34mm. Diámetro (mm): 30 Color: Antique green	1 24 48	6,41 € 6,11 € 5,93 €
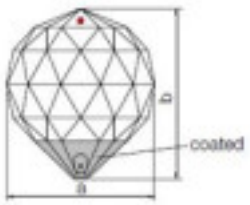	11085503V	Bola 8550/30mm. VM Swarovski Crystal Diámetro (mm): 30 Color: Efecto Vitrail Medium	1 24 48	6,63 € 6,31 € 6,13 €

Copyright © 2024 Koala Components, S.A. Todos los derechos reservados.

KOALA COMPONENTS
Iluminación · Lighting · Éclairage

SWAROVSKI CRYSTAL > Strass Swarovski Crystal > Piezas para Pegar Strass Swarovski

Subfamilia Cristal con Cal para Pegado Strass Swarovski

Imagen	Artículo	Descripción	Lote	Precio/Unidad
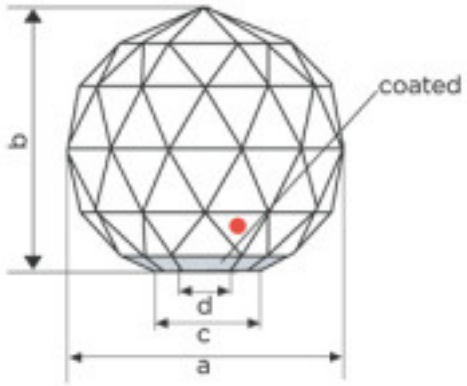	110855042	Bola 7110/40mm. 3/4 CAL´VZ´SI Swarovski Crystal Efecto CAL VZ SI para pegar A=40mm; B=35,5mm; C=24mm; Diámetro (mm): 40 Color: Transparente Referencia: 1067337	1 20 40	23,23 € 18,57 € 16,16 €
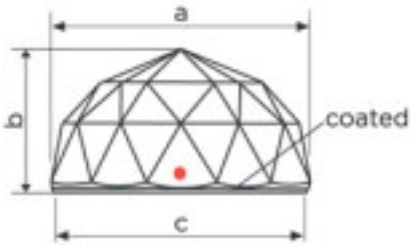	110855044	Media bola 7120/40mm. talla clásica CAL´V´SI Swarovski Crystal Efecto CAL V SI para pegar. Medidas: a=42,2(+/-0,3mm);b=20,8(+/-0,3mm);c=40,4(+/-0,3mm.) Diámetro (mm): 40 Color: Transparente Referencia: 1067338	1 20 60	16,08 € 12,85 € 11,18 €

Copyright © 2024 Koala Components, S.A. Todos los derechos reservados.

KOALA COMPONENTS
Iluminación · Lighting · Éclairage

SWAROVSKI CRYSTAL > Strass Swarovski Crystal > Piezas para Pegar Strass Swarovski

Subfamilia Cristal con Cal para Pegado Strass Swarovski

Imagen	Artículo	Descripción	Lote	Precio/Unidad
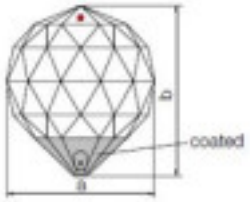	110855046	Bola 8550/40mm. rosa. CAL.VZ. Swarovski Crystal Efecto CAL VZ SI para pegar. A=40mm B=45mm. Diámetro (mm): 40 Color: Rosalin	1 20 40	10,95 € 10,42 € 10,12 €
	110855047	Bola 8550/40mm. zaf. CAL.VZ Swarovski Crystal Efecto CAL VZ para pegar. Diámetro (mm): 40 Color: Zafiro	1 20 40	10,95 € 10,42 € 10,12 €

Copyright © 2024 Koala Components, S.A. Todos los derechos reservados.

KOALA COMPONENTS
Iluminación · Lighting · Éclairage

SWAROVSKI CRYSTAL > Strass Swarovski Crystal > Piezas para Pegar Strass Swarovski

Subfamilia Cristal con Cal para Pegado Strass Swarovski

Imagen	Artículo	Descripción	Lote	Precio/Unidad
	110855048	Bola 8550/40mm. AntiqueGreen CAL-VZ Swarovski Crystal Efecto CAL VZ para pegar. Diámetro (mm): 40 Color: Antique green	1 20 40	10,95 € 10,42 € 10,12 €
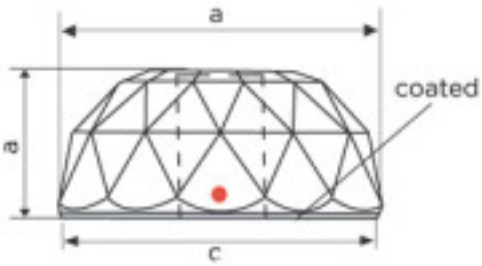	110855050	Media bola con taladro 7130/50mm. CAL´V´SI Swarovski Crystal Efecto CAL V SI. A=49,6mm (+/-0,4mm); B=22,1mm (+/-0,3mm); C=48mm (+/-0,5mm) Diámetro (mm): 40 Color: Transparente Taladro Central (mm): 14 Referencia: 1067356	1 12 24	17,49 € 13,99 € 12,16 €

Copyright © 2024 Koala Components, S.A. Todos los derechos reservados.

KOALA COMPONENTS
Iluminación · Lighting · Éclairage

SWAROVSKI CRYSTAL > Strass Swarovski Crystal > Piezas para Pegar Strass Swarovski

Subfamilia Cristal con Cal para Pegado Strass Swarovski

Imagen	Artículo	Descripción	Lote	Precio/Unidad
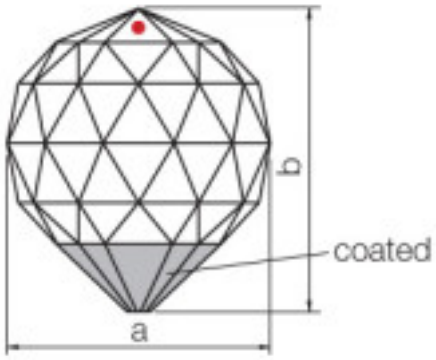	110855051 Bola 7100/50mm. CAL´VZ´SI Swarovski Crystal Efecto CAL VZ SI para pegar. A=50mm B=55,5mm. Diámetro (mm): 50 Color: Transparente		1 6 12	34,51 € 27,60 € 24,00 €
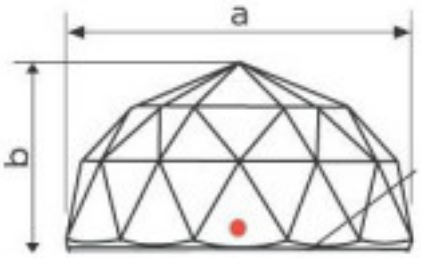	110855053 Bola 8556/50mm. 002 Swarovski Crystal Sin coating Diámetro (mm): 50 Color: Transparente		1 6 12	14,11 € 13,43 € 13,04 €

Copyright © 2024 Koala Components, S.A. Todos los derechos reservados.

KOALA COMPONENTS
Iluminación · Lighting · Éclairage

SWAROVSKI CRYSTAL > Strass Swarovski Crystal > Piezas para Pegar Strass Swarovski

Subfamilia Cristal con Cal para Pegado Strass Swarovski

Imagen	Artículo	Descripción	Lote	Precio/Unidad
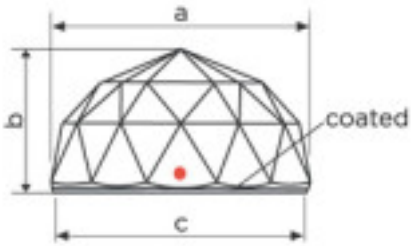	110855054	Media Bola 7120 50mm.Talla clasica CAL´V´SI Swarovski Crystal Efecto CAL V SI para pegar. A=49,6mm (+/-0,3mm); B=26,3mm (+/-0,3mm); C=48mm (+/-0,3mm) Diámetro (mm): 50 Color: Transparente Referencia: 1067354	24 (Pedido mínimo)	12,52 €
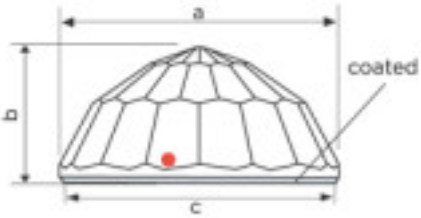	110855059	Media bola 7125/50mm. Talla contemp. CAL´V´SI Swarovski Crystal Efecto CAL V SI para pegar. A=49,8mm (+/-0,4mm); B=23,8mm (+/-0,3mm); C=48,5mm (+/-0,3mm). Diámetro (mm): 50 Color: Transparente	1	15,52 €

Copyright © 2024 Koala Components, S.A. Todos los derechos reservados.

KOALA COMPONENTS
Iluminación · Lighting · Éclairage

SWAROVSKI CRYSTAL > Strass Swarovski Crystal > Piezas para Pegar Strass Swarovski

Subfamilia Cristal con Cal para Pegado Strass Swarovski

Imagen	Artículo	Descripción	Lote	Precio/Unidad
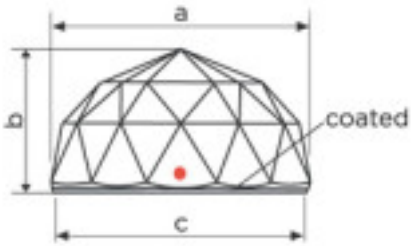	1108550Z2	Media bola 7120/20mm.Talla clasica Swarovski Crystal Jet Medidas: A=19,6mm (+/-0,3mm); B=10,5mm (+/-0,3mm); C=19mm (+/-0,3mm). Color Jet Diámetro (mm): 20 Color: Negro Referencia: 1067326	1 60 300	7,75 € 6,20 € 5,39 €
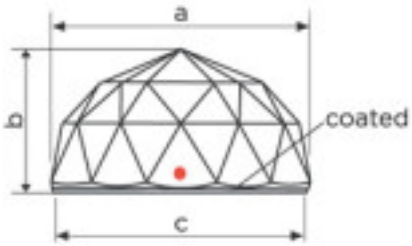	1108550Z3	Media bola 7120 30mm Talla clasica Swarovski Crystal Jet Diámetro (mm): 30 Color: Negro Referencia: 1088840	1 30 120	12,81 € 10,24 € 8,90 €

Copyright © 2024 Koala Components, S.A. Todos los derechos reservados.

KOALA COMPONENTS
Iluminación · Lighting · Éclairage

SWAROVSKI CRYSTAL > Strass Swarovski Crystal > Piezas para Pegar Strass Swarovski

Subfamilia Cristal con Cal para Pegado Strass Swarovski

Imagen	Artículo	Descripción	Lote	Precio/Unidad
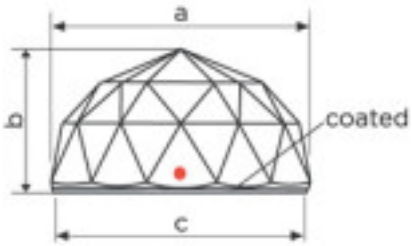	1108550Z5	Media bola 7120/50mm Talla clasica Swarovski Crystal Jet Diámetro (mm): 50 Color: Negro Referencia: 1192906	1 12 24	26,28 € 21,01 € 18,28 €
	110855140	Bola Asimétrica 7135/40mm. CAL´VZ´SI Swarovski Crystal Diámetro (mm): 40 Color: Transparente Referencia: 5421401	20 (Pedido mínimo)	17,68 €

Copyright © 2024 Koala Components, S.A. Todos los derechos reservados.

KOALA COMPONENTS
Iluminación · Lighting · Éclairage

SWAROVSKI CRYSTAL > Strass Swarovski Crystal > Piezas para Pegar Strass Swarovski

Subfamilia Cristal con Cal para Pegado Strass Swarovski

Imagen	Artículo	Descripción	Lote	Precio/Unidad
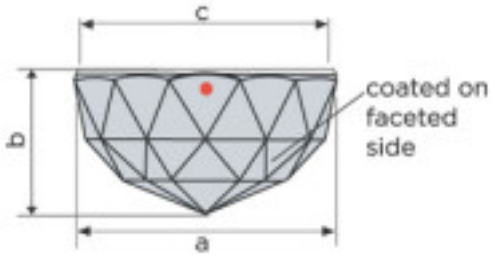	110855142	Media bola 7120/14mm.Talla clasica CAL´SI´ Swarovski Crystal Efecto CAL SI para pegar. A=13,9mm (+/-0,3mm); B=7,5mm (+/-0,3mm); C=13,3mm (+/-0,3mm). Diámetro (mm): 14 Color: Transparente Referencia: 1067321	560 (Pedido mínimo)	2,69 €
	110885022	Pieza 8850/20mm. 000 CAL.VZ. Swarovski Crystal Efecto CAL VZ para pegar. Longitud (mm): 20 Ancho (mm): 8 Color: Transparente	1	1,81 €

Copyright © 2024 Koala Components, S.A. Todos los derechos reservados.

KOALA COMPONENTS
Iluminación · Lighting · Éclairage

SWAROVSKI CRYSTAL > Strass Swarovski Crystal > Piezas para Pegar Strass Swarovski

Subfamilia

Cristal con Cal para Pegado Strass Swarovski

Imagen	Artículo	Descripción	Lote	Precio/Unidad
	110885300	Pieza 8853/008 000 Swarovski Crystal Color: Transparente	1	0,0966 €
	110885520	Pieza 8855/025 000 Swarovski Crystal Color: Transparente	1	0,97 €

Copyright © 2024 Koala Components, S.A. Todos los derechos reservados.

KOALA COMPONENTS
Iluminación · Lighting · Éclairage

SWAROVSKI CRYSTAL > Strass Swarovski Crystal > Piezas para Pegar Strass Swarovski

Subfamilia Cristal con Cal para Pegado Strass Swarovski

Imagen	Artículo	Descripción	Lote	Precio/Unidad
	110885522	Pieza 8855/025 000 CAL.VZ. Swarovski Crystal Efecto CAL VZ para pegar. Longitud (mm): 25 Ancho (mm): 10 Color: Transparente	1	2,31 €
	110885620	Pieza 8856/025 000 Swarovski Crystal Ancho (mm): 10 Alto (mm): 25 Color: Transparente	1	1,81 €

Copyright © 2024 Koala Components, S.A. Todos los derechos reservados.

KOALA COMPONENTS
Iluminación · Lighting · Éclairage

SWAROVSKI CRYSTAL > Strass Swarovski Crystal > Piezas para Pegar Strass Swarovski

Subfamilia

Cristal con Cal para Pegado Strass Swarovski

Imagen	Artículo	Descripción	Lote	Precio/Unidad
	110885622	Pieza 8856/025 000 CAL.VZ Swarovski Crystal Efecto CAL VZ para pegar. Ancho (mm): 10 Alto (mm): 25 Color: Transparente	1	2,31 €
	112898821	Pieza media bola 8988/020001crystalCAL.VZ -7126/20 Alto (mm): 9 Diámetro (mm): 20 Tamaño: 20 mm Color: Crystal Efecto: CAL"VZ"SI Referencia: 5247338	1	5,48 €

Copyright © 2024 Koala Components, S.A. Todos los derechos reservados.

KOALA COMPONENTS
Iluminación · Lighting · Éclairage

SWAROVSKI CRYSTAL > Strass Swarovski Crystal > Piezas para Pegar Strass Swarovski

Subfamilia Cristal con Cal para Pegado Strass Swarovski

Imagen	Artículo	Descripción	Lote	Precio/Unidad
	112898822	Pieza Pomo 8988/020002crystalCAL.VZ Alto (mm): 21 Diámetro (mm): 19,3 Tamaño: 20 mm Color: Crystal Efecto: CAL"VZ"SI	1	0,00 €
	112898851	Media bola 7355/50 CAL'VZ'SI (8988/050001crystalCAL.VZ) Alto (mm): 23,3 Diámetro (mm): 49,8 Tamaño: 50 mm Color: Crystal Efecto: CAL"VZ"SI Referencia: 5149324	1	31,52 €

Copyright © 2024 Koala Components, S.A. Todos los derechos reservados.

KOALA COMPONENTS
Iluminación · Lighting · Éclairage

SWAROVSKI CRYSTAL > Strass Swarovski Crystal > Piezas para Pegar Strass Swarovski

Subfamilia

Cristal con Cal para Pegado Strass Swarovski

Imagen	Artículo	Descripción	Lote	Precio/Unidad
	112898880 Floron 8556/060003crystalCAL.VZ´SI	Alto (mm): 26,1 Diámetro (mm): 60 Color: Crystal Efecto: CAL"VZ"SI Referencia: 1067050	1	56,41 €

Copyright © 2024 Koala Components, S.A. Todos los derechos reservados.