KOALA COMPONENTS
Iluminación · Lighting · Éclairage

Catálogo STEAB ACCESORIOS

Línea Steab Accesorios Aislantes

Familia Steab Iluminacion

Subfamilia Accesorios para Pantallas y Plafones.

Ver catálogo completo del fabricante de esta sección aquí.

Imagen	Artículo	Descripción	Lote	Precio/Unidad
	16519301 5193//////05 Tirante Nylon66 Neutro	carga 2kg sin alargamientio, Max 6 kg con alargamiento. Longitud (mm): 100 Ancho (mm): 16 Diámetro (mm): 1 Color: Neutro	1 100 1000 5000	0,2174 € 0,0868 € 0,0497 € 0,0461 €
	16531801 5318/1////15 Adaptador base lámpara Nylon66 Blanco	Diametro 95-108mm. Alto (mm): 60 Diámetro (mm): 95 Color: Blanco	1 10 100 500	2,84 € 1,90 € 1,31 € 1,21 €

Copyright © 2024 Koala Components, S.A. Todos los derechos reservados.

KOALA COMPONENTS
Iluminación · Lighting · Éclairage

STEAB ACCESORIOS > Steab Accesorios Aislantes > Steab Iluminacion

Subfamilia Accesorios para Pantallas y Plafones.

Imagen	Artículo	Descripción	Lote	Precio/Unidad
	16531901	5319/42A//16 Anilla reductora pantallas E27 a E14 Nylon66-RV Blanco Diametro interno 29mm. Sirve para adaptar las pantallas previstas para E27 a E14 Alto (mm): 7 Diámetro (mm): 42 Color: Blanco	1 50 500 2500	0,4653 € 0,3103 € 0,2131 € 0,1973 €
	16534801	5348/8////00 Anillo sujeta florones Polietileno Neutro Diámetro interior 12.7mm Ancho (mm): 16,5 Alto (mm): 11 Color: Neutro	1 100 1000 5000	0,1869 € 0,0745 € 0,0426 € 0,0394 €

Copyright © 2024 Koala Components, S.A. Todos los derechos reservados.

KOALA COMPONENTS
Iluminación · Lighting · Éclairage

STEAB ACCESORIOS > Steab Accesorios Aislantes > Steab Iluminacion

Subfamilia Accesorios para Pantallas y Plafones.

Imagen	Artículo	Descripción	Lote	Precio/Unidad
	16539501	5395//////15 Cierre a presion para plafon Nylon66-RV Blanco Color: Negro	1 100 1000 5000	0,3357 € 0,1864 € 0,1067 € 0,0989 €
	16542301	5423//////16 Fijacion plafon Nylon66-RV Blanco Color: Blanco	1 100 1000 5000	0,3537 € 0,1770 € 0,1012 € 0,0938 €

Copyright © 2024 Koala Components, S.A. Todos los derechos reservados.

KOALA COMPONENTS
Iluminación · Lighting · Éclairage

STEAB ACCESORIOS > Steab Accesorios Aislantes > Steab Iluminacion

Subfamilia Accesorios para Pantallas y Plafones.

Imagen	Artículo	Descripción	Lote	Precio/Unidad
	16542801 5428//////16 Soporte fijacion plafon Nylon66-RV Blanco	Accesorio Plásctico para uso industrial Color: Blanco	1 100 1000 5000	0,3088 € 0,1234 € 0,0706 € 0,0652 €
	16544201 5442//////16 Floron Nylon66-RV Blanco	Alto (mm): 105 Diámetro (mm): 94 Color: Negro	1 10 120 600	2,76 € 2,19 € 1,77 € 1,67 €

Copyright © 2024 Koala Components, S.A. Todos los derechos reservados.

KOALA COMPONENTS
Iluminación · Lighting · Éclairage

STEAB ACCESORIOS > Steab Accesorios Aislantes > Steab Iluminacion

Subfamilia Accesorios para Pantallas y Plafones.

Imagen	Artículo	Descripción	Lote	Precio/Unidad
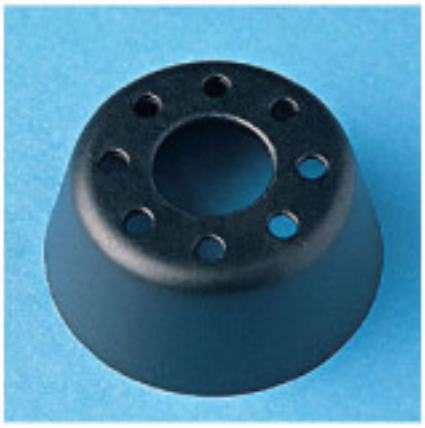	16548001 5480/10///26 Florón Nylon66-RV Negro	Diametro interno 10,5mm. Alto (mm): 10,5 Diámetro (mm): 30 Color: Negro	1 100 1000 5000	0,3889 € 0,1945 € 0,1112 € 0,1030 €
	16548002 5480/13///26 Florón Nylon66-RV Negro	Diametro interno 10,5mm. Alto (mm): 13 Diámetro (mm): 31 Color: Negro	1 100 1000 5000	0,4011 € 0,2003 € 0,1147 € 0,1061 €

Copyright © 2024 Koala Components, S.A. Todos los derechos reservados.

KOALA COMPONENTS
Iluminación · Lighting · Éclairage

STEAB ACCESORIOS > Steab Accesorios Aislantes > Steab Iluminacion

Subfamilia Accesorios para Pantallas y Plafones.

Imagen	Artículo	Descripción	Lote	Precio/Unidad
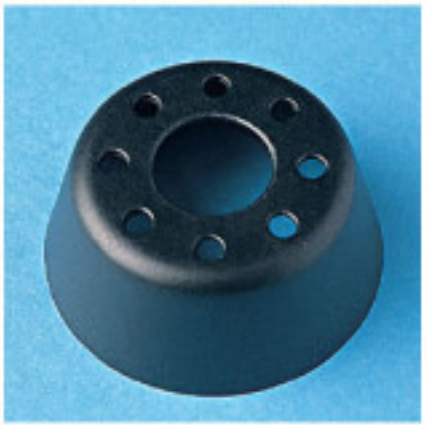	16548003	5480/15/4526 Florón Nylon66-RV Negro Diametro interno 10,5mm. Alto (mm): 15 Diámetro (mm): 45 Color: Negro	1 100 1000 5000	0,3663 € 0,2438 € 0,1671 € 0,1548 €
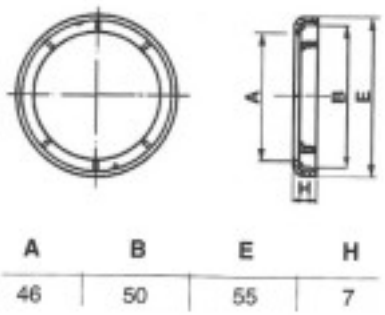	16548102	5481/50///221 Anilla 50mm Nylon66 RV-AE Negro Color: Negro	1 100 1000 5000	0,85 € 0,5657 € 0,3884 € 0,3629 €

Copyright © 2024 Koala Components, S.A. Todos los derechos reservados.

KOALA COMPONENTS
Iluminación · Lighting · Éclairage

STEAB ACCESORIOS > Steab Accesorios Aislantes > Steab Iluminacion

Subfamilia Accesorios para Pantallas y Plafones.

Imagen	Artículo	Descripción	Lote	Precio/Unidad
	16551202 5512/15///25 Anclaje Nylon66 Negro	anclaje rapido para agujeros 10,3x8,5mm. Diámetro (mm): 15 Color: Negro	1 100 1000 5000	0,3409 € 0,1365 € 0,0780 € 0,0722 €
	16551204 5512/40///15 Anclaje Nylon66 Blanco	anclaje rapido para agujeros 10,3x8,5mm. Diámetro (mm): 15 Color: Blanco	1 100 1000 5000	0,3604 € 0,1438 € 0,0822 € 0,0762 €

Copyright © 2024 Koala Components, S.A. Todos los derechos reservados.

KOALA COMPONENTS
Iluminación · Lighting · Éclairage

STEAB ACCESORIOS > Steab Accesorios Aislantes > Steab Iluminacion

Subfamilia Accesorios para Pantallas y Plafones.

Imagen	Artículo	Descripción	Lote	Precio/Unidad
	16551206 5512/70///25 Anclaje Nylon66 Negro	anclaje rapido para agujeros 10,3x8,5mm. Diámetro (mm): 15 Color: Negro	1 100 1000 5000	0,3604 € 0,1438 € 0,0822 € 0,0762 €
	16551301 5513/2062015 Tornillo Nylon66 Blanco	Roscado 20mm M6x1 Diámetro (mm): 20 Color: Blanco	1 100 1000 5000	0,4186 € 0,1673 € 0,0958 € 0,0887 €

Copyright © 2024 Koala Components, S.A. Todos los derechos reservados.

KOALA COMPONENTS
Iluminación · Lighting · Éclairage

STEAB ACCESORIOS > Steab Accesorios Aislantes > Steab Iluminacion

Subfamilia Accesorios para Pantallas y Plafones.

Imagen	Artículo	Descripción	Lote	Precio/Unidad
	16551302 5513/2062025 Tornillo Nylon66 Negro	Roscado 20mm M6x1 Diámetro (mm): 20 Color: Negro	1 100 1000 5000	0,4186 € 0,1673 € 0,0958 € 0,0887 €
	16551303 5513/6/15/15 Tornillo Nylon66 Blanco	Roscado 15mm M6x1 Diámetro (mm): 15 Color: Blanco	1 100 1000 5000	0,3252 € 0,1298 € 0,0744 € 0,0687 €

Copyright © 2024 Koala Components, S.A. Todos los derechos reservados.

KOALA COMPONENTS
Iluminación · Lighting · Éclairage

STEAB ACCESORIOS > Steab Accesorios Aislantes > Steab Iluminacion

Subfamilia Accesorios para Pantallas y Plafones.

Imagen	Artículo	Descripción	Lote	Precio/Unidad
	16551304 5513/6/15/25 Tornillo Nylon66 Negro	Roscado 15mm M6x1 Diámetro (mm): 15 Color: Negro	1 100 1000 5000	0,3252 € 0,1298 € 0,0744 € 0,0687 €
	16551305 5513/6/20/15 Tornillo Nylon66 Blanco	Roscado 20mm M6x1 Diámetro (mm): 15 Color: Blanco	1 100 1000 5000	0,3604 € 0,1438 € 0,0822 € 0,0762 €

Copyright © 2024 Koala Components, S.A. Todos los derechos reservados.

KOALA COMPONENTS
Iluminación · Lighting · Éclairage

STEAB ACCESORIOS > Steab Accesorios Aislantes > Steab Iluminacion

Subfamilia Accesorios para Pantallas y Plafones.

Imagen	Artículo	Descripción	Lote	Precio/Unidad
	16554401 5544//////15 Boton macho Nylon66 Blanco	para sujeta pantallas de espesor maximo 1mm.. Alto (mm): 6,2 Diámetro (mm): 9 Color: Blanco	1 100 1000 5000	0,1921 € 0,0638 € 0,0366 € 0,0338 €
	16554402 5544//////25 Boton macho Nylon66 Negro	para sujeta pantallas de espesor maximo 1mm.. Alto (mm): 6,2 Diámetro (mm): 9 Color: Negro	1 100 1000 5000	0,1921 € 0,0638 € 0,0366 € 0,0338 €

Copyright © 2024 Koala Components, S.A. Todos los derechos reservados.

KOALA COMPONENTS
Iluminación · Lighting · Éclairage

STEAB ACCESORIOS > Steab Accesorios Aislantes > Steab Iluminacion

Subfamilia Accesorios para Pantallas y Plafones.

Imagen	Artículo	Descripción	Lote	Precio/Unidad
	16554403	5544/16///15 Boton hembra Nylon66 Blanco para sujeta pantallas de espesor maximo 1mm.. Alto (mm): 3,3 Diámetro (mm): 9 Color: Blanco	1 100 1000 5000	0,1750 € 0,0581 € 0,0332 € 0,0307 €
	16554404	5544/16///25 Boton hembra Nylon66 Negro para sujeta pantallas de espesor maximo 1mm.. Alto (mm): 3,3 Diámetro (mm): 9 Color: Negro	1 100 1000 5000	0,1750 € 0,0581 € 0,0332 € 0,0307 €

Copyright © 2024 Koala Components, S.A. Todos los derechos reservados.

KOALA COMPONENTS
Iluminación · Lighting · Éclairage

STEAB ACCESORIOS > Steab Accesorios Aislantes > Steab Iluminacion

Subfamilia Accesorios para Pantallas y Plafones.

Imagen	Artículo	Descripción	Lote	Precio/Unidad
Imagen en otro color	16554406	5544/16//011 Boton macho Policarbonato Transparente Alto (mm): 3,3 Diámetro (mm): 9 Color: Transparente	1 100 1000 5000	0,1889 € 0,0757 € 0,0432 € 0,0405 €
Imagen en otro color	16591801	5918//////16 Gancho Nylon66-RV Blanco Rosca M10x1 Ancho (mm): 17,5 Alto (mm): 30 Color: Blanco	1 100 1000 5000	0,4610 € 0,1842 € 0,1055 € 0,0976 €

Copyright © 2024 Koala Components, S.A. Todos los derechos reservados.

KOALA COMPONENTS
Iluminación · Lighting · Éclairage

STEAB ACCESORIOS > Steab Accesorios Aislantes > Steab Iluminacion

Subfamilia Accesorios para Pantallas y Plafones.

Imagen	Artículo	Descripción	Lote	Precio/Unidad
	16591802	5918//////26 Gancho Nylon66-RV Negro Rosca M10x1 Ancho (mm): 17,5 Alto (mm): 30 Color: Negro	1 100 1000 5000	0,4610 € 0,1842 € 0,1055 € 0,0976 €

Copyright © 2024 Koala Components, S.A. Todos los derechos reservados.